Kit de conversión coaxial a Ethernet

KiweeBroadband

KB-G3-01

Adaptador coaxial G.hn Wave 2

Modelo KB-G3-01

Guía del usuario

Tabla de contenido

1. Introducción 1
2. Contenido del paquete 1
3. Requisitos 1
4. Características 2
5. Instrucciones de configuración 2
   - *Conexión del primer adaptador* *2*
   - *Conexión de adaptadores adicionales* *5*
6. Emparejamiento 7
7. Gestión web 7
8. Casos de uso 8
9. Especificaciones técnicas 9
10. Seguridad y cumplimiento 9
11. Garantía y soporte *10*
12. Manuales de usuario multilingües *11*

1. Introducción

Gracias por elegir el adaptador coaxial Kiwee Broadband KB-G3-01 G.hn Wave 2. Este adaptador le permite ampliar su red doméstica utilizando su cableado coaxial existente, proporcionando acceso Ethernet de alta velocidad en cualquier habitación con una toma coaxial. Ofrece una conexión estable y de baja latencia, ideal para streaming 4K, juegos en línea y otras actividades que requieren un alto ancho de banda.

El KB-G3-01 admite operación multipunto, lo que permite que hasta 16 dispositivos compartan la misma red coaxial.

Este manual incluye instrucciones de configuración paso a paso y orientación para la resolución de problemas para ayudarle a comenzar rápidamente.





2. Contenido del paquete

- 2 x adaptador coaxial G.hn Wave 2 KB-G3-01
- 2 x adaptadores de alimentación
- 2 cables USB (alimenta la unidad a través del puerto USB 3.0)
- 2 cables coaxiales
- 2 cables Ethernet
- 1 x guía de inicio rápido

3. Requisitos

- Un puerto coaxial disponible
- Una toma de corriente eléctrica cerca de la ubicación de instalación (o un puerto USB 3.0 disponible)

4. Características

Puerto Ethernet de 2.5G : Ofrece conectividad por cable ultrarrápida y fiable para aplicaciones de alta demanda , como juegos, streaming y transferencia de archivos de gran tamaño.

Tecnología coaxial G.hn Wave 2 : Permite la transmisión de datos a alta velocidad a través de cables coaxiales existentes, con velocidades de hasta 1.6 Gbps. Opera en el rango de frecuencia de 2 a 200 MHz para una mayor estabilidad y un mejor rendimiento general de la red.

Paso de TV: mantiene un servicio ininterrumpido para señales de TV satelital (950–2150 MHz) y DVB－T2 UHF (470–690 MHz) mientras utiliza la misma conexión coaxial para datos.

Indicadores LED :

- **LED DE ENCENDIDO** : Verde fijo cuando está encendido.
- **LED G.hn** :
  - **Verde intermitente:** alta velocidad (>300 Mbps) con tráfico de datos en cable coaxial.
  - **Naranja parpadeante:** velocidad media (<300 Mbps) con tráfico de datos.
  - **Rojo intermitente:** baja velocidad (<100 Mbps) con tráfico de datos.
  - **Apagado:** No se detectó conexión G.hn.
- **LED de LAN** :
  - Verde sólido cuando un enlace Ethernet está activo.
  - Parpadeando indica que la transmisión de datos está en curso.
- **PAIR LED** :
  - Parpadeando: Modo de emparejamiento activo (listo para agregar nuevos adaptadores)
  - Verde sólido: Red protegida con cifrado AES de 128 bits

5. Instrucciones de configuración

Conexión del primer adaptador

1. **Desconecte** el cable coaxial de su televisor o decodificador.
2. **Conecte** ese cable coaxial al puerto "TV" del adaptador G.hn.



3. **Conecte** un nuevo cable coaxial desde la toma de pared al puerto "G.hn" del adaptador.



4. **Conecte** un extremo de un cable Ethernet a su módem/enrutador.

5. **Conecte** el otro extremo a uno de los puertos Ethernet del adaptador .



6. **Encienda** el adaptador utilizando el adaptador de corriente provisto o el cable USB a un puerto USB 3.0.



Cuando haya terminado, la configuración debería verse similar a la de la figura de abajo:

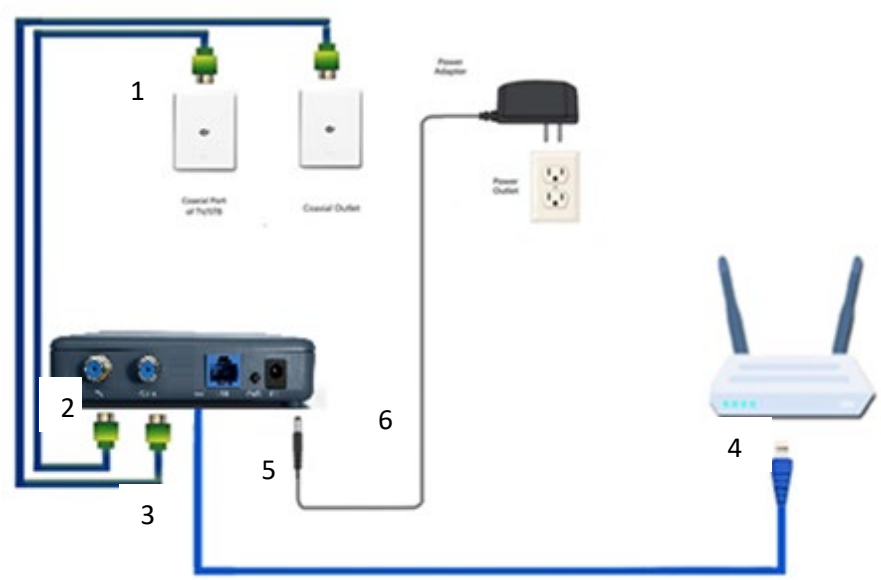

Su red doméstica ahora se extiende a través de la infraestructura coaxial.

Para TV vía satélite con toma de antena europea:

1. Mantenga su decodificador de satélite (STB) conectado al puerto SAT en la toma de antena de pared.
2. Conecte un cable coaxial desde la toma de antena al puerto “G.hn” del adaptador KB-G3-01.
3. Asegúrese de que todas las conexiones estén bien apretadas para mantener el rendimiento de la red y la calidad de la señal de TV.

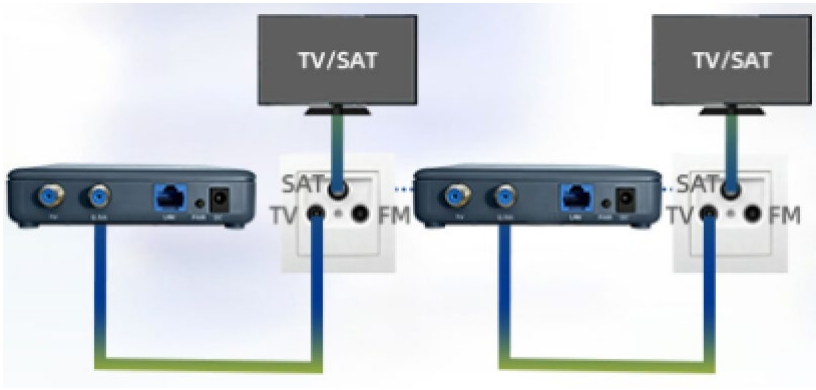

Conexión de adaptadores adicionales

1. **Encuentre** una salida coaxial cerca de la ubicación deseada.
2. **Desconecte** cualquier cable coaxial existente de un televisor/decodificador (si corresponde).
3. **Conecte** ese cable al puerto "TV" del adaptador.
4. **Conecte** un nuevo cable coaxial desde la toma de pared al puerto "G.hn" del adaptador.
5. **Utilice** un cable Ethernet para conectar el adaptador a su dispositivo (por ejemplo, PC, consola de juegos o punto de acceso).

KB-G3-01 Cable coaxial G.hn Wave 2 Adaptador



6. **Conecte** el adaptador de corriente y encienda la unidad.
7. **Asegúrese** de que los LED de encendido, Ethernet y G.hn estén verdes.



Repita estos pasos para agregar más adaptadores según sea necesario.

6. Emparejamiento

Establezca una red G.hn segura cifrada con AES de 128 bits siguiendo estos pasos:

1. Asegúrese de que todos **los LED PAIR** estén apagados (valor predeterminado de fábrica o después de reiniciar, modo sin cifrado).
2. Mantenga presionado el **botón PAIR** en el primer adaptador (maestro) durante 3 segundos.
El LED PAIR comienza a parpadear en verde.
3. Dentro de 2 minutos, presione y mantenga presionado el **botón PAIR** en el siguiente adaptador (esclavo) durante 3 segundos.
El LED PAIR comienza a parpadear en verde.
4. Después de un emparejamiento exitoso, el **LED PAIR del esclavo** se vuelve verde fijo.
LED PAIR del maestro parpadea durante 120 segundos para permitir agregar más esclavos.
5. Repita el paso 3 para agregar adaptadores esclavos adicionales.
6. Cuando finalice, todos **los LED PAIR** se volverán de color verde fijo: la red está protegida con encriptación AES de 128 bits.

Para salir del modo de emparejamiento/restablecer la seguridad: mantenga presionado **el botón PAIR** durante 6 segundos en cualquier adaptador. No afecta la IP ni otras configuraciones.

7. Gestión web

Cada adaptador KB-G3-01 tiene una interfaz web incorporada para una configuración avanzada.

Métodos de acceso predeterminados:
• IP principal: asignada automáticamente por el servidor DHCP de su enrutador (consulte la lista de dispositivos de su enrutador o utilice un escáner de IP como Advanced IP Scanner).
• IP de respaldo: 192.168.144.200 (úsela si no se asigna ninguna IP DHCP).
Contraseña de inicio de sesión: paterna

Para acceder a través de IP de respaldo (192.168.144.200):
1. Configure la dirección IP Ethernet de su computadora en 192.168.144.100 (máscara de subred : 255.255.255.0).
2. Conecte su computadora directamente al puerto Ethernet del adaptador utilizando un cable Ethernet.
3. Abra un navegador web y navegue a http://192.168.144.200.

4. Ingrese la contraseña: paterna .

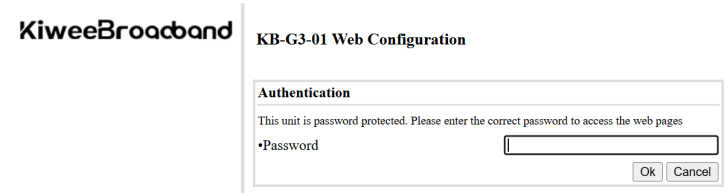

8. Casos de uso

KB-G3-01 extiende su red a través de cables coaxiales en estos escenarios:

Modo puente de ONT a enrutador

• Utilice el KB-G3-01 para extender las conexiones de fibra óptica desde su ONT (terminal de red óptica) a su enrutador utilizando el cableado coaxial existente.

Configuración de IP estática (necesaria cuando el ONT se coloca antes del enrutador)

• Al colocar el KB-G3-01 directamente en el punto de entrada de Internet (antes del enrutador),
deshabilite DHCP para evitar conflictos de IP públicas del ISP.

• Predeterminado: cliente DHCP habilitado (asignación automática de IP).

Para configurar una IP estática:

1. Acceda a la interfaz web (ver sección 7).
2. Establezca "IP/DHCP habilitado" en NO.
3. Ingrese la configuración de IP estática:
• Dirección IP: 192.168.143.201
• Máscara de subred: 255.255.255.0
• Puerta de enlace predeterminada: 192.168.143.1
• DNS: 192.168.143.1
4. Haga clic en Aceptar para guardar.

Compatibilidad con IPTV multidifusión

• Habilite “IGMP Snooping” en la configuración de multidifusión de la interfaz web para la transmisión de IPTV.

Multicast Configuration*

•IGMP Snooping	YES
•MLD snooping	NO
•IGMP/MLD broadcast report	NO
•IGMP/MLD broadcast report mode	0
•Filter unknown multicast traffic	NO

•IGMP Multicast ranges:

Minimum IP address	Maximum IP address
224 . 0 .0.0	239 . 254 .255.255
0 . 0 .0.0	0 . 0 .255.255
0 . 0 .0.0	0 . 0 .255.255
0 . 0 .0.0	0 . 0 .255.255

Ok Cancel

Broadcast supression

•Broadcast xput limit (Mbps)	2

Ok Cancel

9. Especificaciones técnicas

Número de modelo: KB-G3-01
Puerto Ethernet : 1 LAN de 2,5 G
Puerto G.hn (2 MHz ~ 200 MHz)
Puerto TV (rango de frecuencias: 250 MHz ~ 2150 MHz)
Botón de emparejamiento : permite el emparejamiento AES de 128 bits
Indicadores LED: Potencia , G.hn, LAN, PAIR
Alimentación: 5 V CC, 1 A
Certificaciones: FCC, CE

Ambiental

Temperatura ambiente : 0ºC a 40ºC (32ºF a 104ºF)
Almacenamiento temperatura : - 20ºC a 85ºC (-4ºF a 185ºF)
Humedad de funcionamiento : 10% a 85% sin condensación
Humedad de almacenamiento : 5% a 90% sin condensación
Nota: Las especificaciones están sujetas a cambios sin previo aviso

10. Seguridad y cumplimiento

- Mantenga el dispositivo seco; no lo exponga al agua ni a mucha humedad.
- No bloquee las aberturas de ventilación.
- Utilice únicamente el adaptador de corriente proporcionado.
- Para instalaciones de cable coaxial, asegúrese de que exista una conexión a tierra adecuada según las regulaciones ANSI/NFPA70.

Cumplimiento normativo

FCC (EE. UU.)
Este dispositivo cumple con la Parte 15 de las Normas de la FCC.
La operación está sujeta a las siguientes condiciones:
(1) no puede causar interferencias perjudiciales, y
(2) debe aceptar cualquier interferencia recibida.
CE (UE)
Este producto cumple con la Directiva EMC 2014/30/UE y la Directiva RoHS 2011/65/UE, cumpliendo:

- EN 55032: EMC – Requisitos de emisión
- EN 55035: EMC – Requisitos de inmunidad

11. Garantía y soporte

Garantía

- **Hardware** : garantía limitada de 1 año.

Apoyo técnico

Para solucionar problemas y obtener asistencia, comuníquese con: **info@kiwee-broadband.com** .

Problemas comunes y soluciones

El LED G.hn está apagado :

- Asegúrese de que el adaptador esté conectado correctamente a la salida coaxial.
- Pruebe con una salida coaxial diferente.
- Verifique que la red coaxial de su hogar esté conectada correctamente.

Sin acceso a la web:

- Utilice un escáner de IP (por ejemplo, Advanced IP Scanner) para encontrar la IP DHCP del adaptador; vuelva a 192.168.144.200 si es necesario.

Toma de antena europea

- Conéctese al puerto DATOS (5–862 MHz) para obtener un mejor rendimiento.
- Los puertos de TV, radio y SAT solo funcionan si admiten el rango de 5 a 862 MHz.

Incompatible con la red DOCSIS :

- Estos adaptadores funcionan con TV satelital y DVB‑T2 UHF; elija el modelo KB‑M3‑02 para soluciones compatibles con la red DOCSIS

Restablecimiento de fábrica

Para restablecer el dispositivo a la configuración predeterminada de fábrica, presione el botón de reinicio disponible en KB-G3-01 durante más de 10 segundos.



Para obtener ayuda adicional, visite nuestro sitio web o envíenos un correo electrónico a **info@kiwee-broadband.com** .

Gracias por elegir Kiwee Broadband. ¡Esperamos que disfrute de una experiencia de red fluida!

12. Manuales de usuario multilingües

Escanee el código QR para su idioma:

DE Alemán ES Español FR Francés IT Italiano
PL Polaco NL Neerlandés SE Sueco EN Inglés

info@kiwee-broadband.com
kiwee-broadband.com