Adaptateur coaxial vers Ethernet

KiweeBroadband

KB-G3-01

Adaptateur coaxial G.hn Wave 2

Modèle n° KB-G3-01

Guide d’utilisation

Table des matières

1. Introduction 1
2. Contenu de l'emballage : 1
3. Exigences 1
4. Fonctionnalités 2
5. Instructions d'installation 2
   - *Première Connexion* *2*
   - *Connexion d'adaptateurs supplémentaires* *5*
6. Appariement 7
7. Gestion Web 7
8. Cas d'utilisation 8
9. Caractéristiques 9
10. Sécurité et conformité 9
11. Garantie et assistance *10*
12. Manuels d'utilisation multilingues *11*

1. Introduction

Merci d'avoir choisi l'adaptateur coaxial Kiwee Broadband KB-G3-01 G.hn Wave 2. Cet adaptateur vous permet d'étendre votre réseau domestique via votre câblage coaxial existant, offrant un accès Ethernet haut débit dans n'importe quelle pièce équipée d'une prise coaxiale. Il garantit une connexion stable à faible latence, idéale pour le streaming 4K, les jeux en ligne et autres activités gourmandes en bande passante.

Le KB-G3-01 prend en charge le fonctionnement multipoint, permettant à un maximum de 16 appareils de partager le même réseau coaxial.

Ce manuel contient des instructions d'installation étape par étape et des conseils de dépannage pour vous aider à démarrer rapidement.





2. Contenu de l'emballage

- 2 x adaptateurs coaxiaux G.hn Wave 2 KB-G3-01
- 2 x adaptateurs secteur
- 2 câbles USB (pour l'alimentation via un port USB 3.0)
- 2 x câbles coaxiaux
- 2 câbles Ethernet
- 1 x guide de démarrage rapide

3. Exigences

- Un port coaxial disponible
- Une prise électrique à proximité du lieu d'installation (ou un port USB 3.0 disponible)

4. Fonctionnalités

Port Ethernet 2,5G – Offre une connectivité filaire ultra−rapide et fiable pour les applications exigeantes telles que les jeux, le streaming et les transferts de fichiers volumineux.

Technologie coaxiale G.hn Wave 2 – Permet la transmission de données à haut débit sur les câbles coaxiaux existants, avec des vitesses allant jusqu'à 1,6 Gbit/s. Fonctionne dans la bande de fréquences 2–200 MHz pour une stabilité et des performances réseau globales améliorées.

Port de passage TV - Maintient un service ininterrompu pour les signaux de télévision par satellite (950–2150 MHz) et DVB−T2 UHF (470–690 MHz) tout en utilisant la même connexion coaxiale pour les données.

Voyants LED :

- **Voyant d'alimentation** : Vert fixe lorsque l'appareil est sous tension.
- **LED G.hn** :
  - **Vert clignotant :** haut débit (> 300 Mbps) avec trafic de données sur câble coaxial.
  - **Orange clignotant :** Vitesse moyenne (<300 Mbps) avec trafic de données.
  - **Rouge clignotant :** Faible vitesse (<100 Mbps) avec trafic de données.
  - **Désactivé :** Aucune connexion G.hn détectée.
- **Voyant LAN** :
  - Vert fixe lorsqu'une liaison Ethernet est active.
  - Le clignotement indique une transmission de données en cours.
- **PAIRE DE LED** :
  - Clignotement : Mode d'appairage actif (prêt à ajouter de nouveaux adaptateurs)
  - Vert fixe : Réseau sécurisé par un chiffrement AES 128 bits

5. Instructions d'installation

Première Connexion

1. **Débranchez** le câble coaxial de votre téléviseur ou de votre décodeur.
2. **Connectez** ce câble coaxial au port « TV » de l'adaptateur G.hn.



3. **Raccordez** un nouveau câble coaxial de la prise murale au port « G.hn » de l'adaptateur.



4. **Connectez** une extrémité d'un câble Ethernet à votre modem/routeur.

5. **Branchez** l'autre extrémité dans l'un des ports Ethernet.



6. Mettez l'adaptateur sous **tension à l'aide de l'adaptateur secteur fourni ou d'un câble USB branché sur un port USB 3.0.**



Une fois les connexions effectuées, l'installation doit ressembler au schéma ci-dessous :

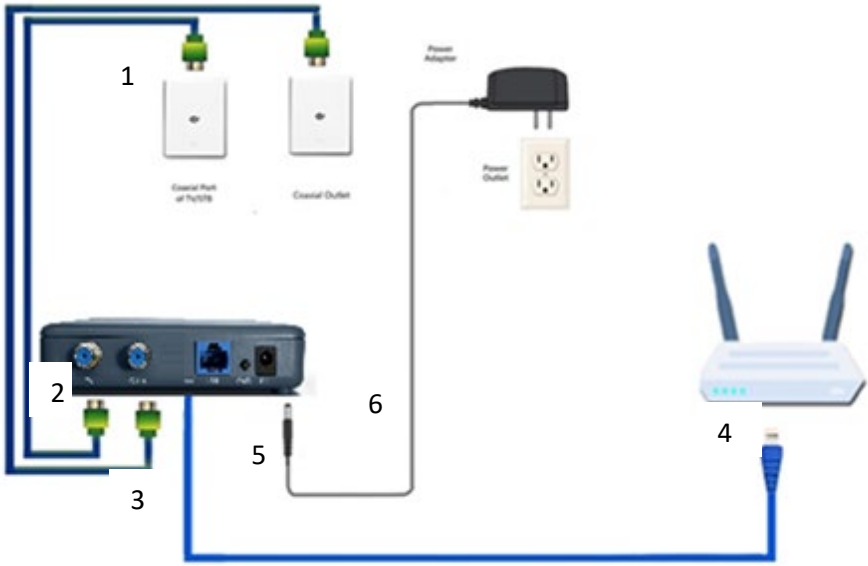

Votre réseau domestique est désormais étendu via l'infrastructure coaxiale.

Pour la télévision par satellite avec une prise d'antenne européenne :

1. Laissez votre décodeur satellite (STB) connecté au port SAT de la prise d'antenne murale.
2. Utilisez un nouveau câble coaxial pour connecter le port DATA ou TV de la prise d'antenne au port « G.hn » de l' adaptateur KB-G3- 01.
3. Veillez à ce que toutes les connexions soient bien serrées afin de maintenir les performances du réseau et la qualité du signal TV.

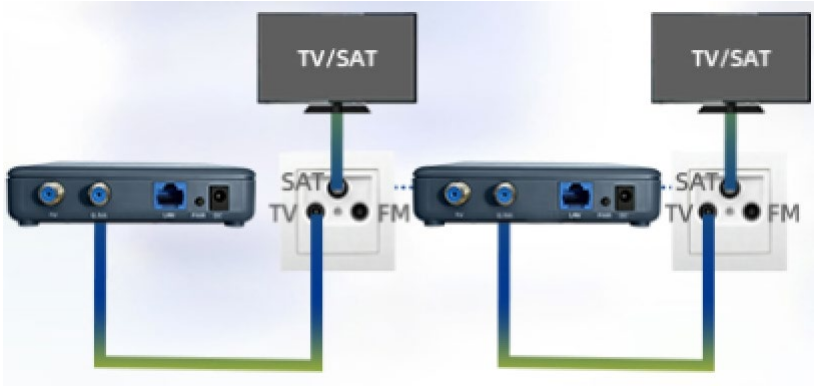

Connexion d'adaptateurs supplémentaires

1. **Trouvez** une prise coaxiale à proximité de l'emplacement souhaité.
2. **Débranchez** tout câble coaxial existant du téléviseur/décodeur (le cas échéant).
3. **Branchez** ce câble au port « TV » de l'adaptateur.
4. **Raccordez** un nouveau câble coaxial de la prise murale au port « G.hn » de l'adaptateur.
5. **Utilisez** un câble Ethernet pour connecter l'adaptateur à votre appareil (par exemple, PC, console de jeux ou point d'accès).



6. **Branchez** l'adaptateur secteur et allumez l'appareil.
7. **Assurez** -vous que les voyants d'alimentation, Ethernet et G.hn sont verts.



Répétez ces étapes pour ajouter d'autres adaptateurs si nécessaire.

6. Appariement

Établissez un réseau G.hn sécurisé chiffré AES 128 bits en suivant ces étapes :

1. Assurez-vous que toutes les LED PAIR sont éteintes (paramètres d'usine ou après réinitialisation – mode non chiffré).
2. Appuyez sur le **bouton PAIR** du premier adaptateur (maître) et maintenez-le enfoncé pendant 3 secondes.
La LED PAIR commence à clignoter en vert.
3. Dans les 2 minutes, appuyez sur le **bouton PAIR** de l'adaptateur suivant (esclave) et maintenez-le enfoncé pendant 3 secondes.
La LED PAIR commence à clignoter en vert.
4. Une fois l'appairage réussi, la **LED PAIR de l'esclave** devient verte fixe.
La **LED PAIR du maître** clignote pendant 120 secondes pour permettre l'ajout de davantage d'esclaves.
5. Répétez l'étape 3 pour ajouter des adaptateurs esclaves supplémentaires.
6. Une fois l'opération terminée, toutes **les LED PAIR** deviennent vertes fixes – le réseau est sécurisé par un chiffrement AES 128 bits.

Pour quitter le mode d'appairage/réinitialiser la sécurité : appuyez sur le bouton PAIR et maintenez-le enfoncé pendant 6 secondes sur n'importe quel adaptateur. N'affecte pas l'adresse IP ni les autres paramètres.

7. Gestion Web

Chaque adaptateur KB-G3-01 possède une interface web intégrée pour une configuration avancée.

Méthodes d'accès par défaut :
• Adresse IP principale : attribuée automatiquement par le serveur DHCP de votre routeur (mode client DHCP activé par défaut)
(consultez la liste des appareils de votre routeur ou utilisez un scanner IP comme Advanced IP Scanner).
• Adresse IP de secours : 192.168.144.200 (à utiliser si aucune adresse IP DHCP n'est attribuée).
Mot de passe de connexion : paterna

Pour accéder via l'adresse IP de secours (192.168.144.200) :
1. Configurez l'adresse IP de la carte Ethernet de votre ordinateur sur 192.168.144.100
(masque de sous-réseau : 255.255.255.0).

2. Connectez votre ordinateur directement au port Ethernet de l'adaptateur à l'aide d'un câble Ethernet.
3. Ouvrez un navigateur Web et accédez à http://192.168.144.200.
4. Entrez le mot de passe : paterna.



8. Cas d'utilisation

Le KB-G3-01 étend votre réseau via des câbles coaxiaux dans les scénarios suivants :

Mode pont : de l'ONT vers le routeur
• Utilisez le KB-G3-01 pour étendre les connexions à fibre optique de votre ONT (terminal de réseau optique) à votre routeur en utilisant le câblage coaxial existant.

Configuration IP statique (requise pour l'installation de l'ONT) :
• Lorsque le KB-G3-01 est placé directement au point d'entrée Internet (avant le routeur),
Désactivez le DHCP pour éviter les conflits d'adresses IP publiques avec le FAI.
• Par défaut : client DHCP activé (attribution automatique d'adresse IP de l'adaptateur).

Pour configurer une adresse IP statique :
1. Accédez à l'interface web (voir section 7).
2. Définissez « IP/DHCP activé » sur NON.
3. Saisissez les paramètres d'adresse IP statique :
• Adresse IP : 192.168.143.201
• Masque de sous-réseau : 255.255.255.0
• Passerelle par défaut : 192.168.143.1
• DNS : 192.168.143.1
4. Cliquez sur OK pour enregistrer.

Prise en charge de l'IPTV multicast
• Activez la fonction « IGMP Snooping » dans les paramètres multicast de l'interface web pour la diffusion IPTV.

Multicast Configuration*

•IGMP Snooping	YES
•MLD snooping	NO
•IGMP/MLD broadcast report	NO
•IGMP/MLD broadcast report mode	0
•Filter unknown multicast traffic	NO

•IGMP Multicast ranges:

Minimum IP address	Maximum IP address
224 . 0 .0.0	239 . 254 .255.255
0 . 0 .0.0	0 . 0 .255.255
0 . 0 .0.0	0 . 0 .255.255
0 . 0 .0.0	0 . 0 .255.255

Ok Cancel

Broadcast supression

•Broadcast xput limit (Mbps)	2

Ok Cancel

9. Caractéristiques

Référence du modèle : KB-G3-01
Port Ethernet : 1 x LAN 2,5G
Port G.hn (2 MHz~200 MHz)
Port TV (plage de fréquences : 250 MHz à 2150 MHz)
Bouton d'appairage : Active l'appairage AES 128 bits
Indicateurs : Power, G.hn, LAN, PAIR
Alimentation : 5 V CC, 1 A
Certifications : FCC, CE

Environnemental

Température ambiante : 0ºC à 40 °C (32 °F à 104ºF)
Température de stockage :- 20ºC à 85 °C (-4 °F à 185ºF)
Humidité de fonctionnement : 10% à 85% sans condensation
Humidité de stockage : 5% à 90% sans condensation
Remarque : les caractéristiques sont susceptibles d'être modifiées sans préavis.

10. Sécurité et conformité

- Gardez l'appareil au sec ; ne l'exposez pas à l'eau ni à une forte humidité.
- Ne pas obstruer les ouvertures de ventilation.
- Utilisez uniquement l'adaptateur secteur fourni.
- Pour les installations de câbles coaxiaux, assurez-vous d'une mise à la terre correcte conformément aux normes ANSI/NFPA70.

Conformité réglementaire

FCC (États-Unis)
Cet appareil est conforme à la partie 15 des règles de la FCC.
Le fonctionnement est soumis aux conditions suivantes :
(1) il ne doit pas causer d'interférences nuisibles, et
(2) il doit accepter toute interférence reçue.

CE (UE)
Ce produit est conforme à la directive CEM 2014/30/UE et à la directive RoHS 2011/65/UE, et répond aux exigences suivantes :

- EN 55032 : CEM – Exigences d'émission
- EN 55035 : CEM – Exigences d'immunité

11. Garantie et assistance

Garantie

- **Matériel** : garantie limitée d'un an.

Assistance technique

Pour toute assistance ou dépannage, veuillez contacter : **info@kiwee-broadband.com** .

Problèmes courants et solutions

La LED G.hn est éteinte :

- Vérifiez que l'adaptateur est correctement branché à la prise coaxiale.
- Essayez une autre prise coaxiale.
- Vérifiez que le réseau coaxial de votre domicile est correctement connecté.

Aucun accès Internet :

- Utilisez un scanner IP (par exemple, Advanced IP Scanner) pour trouver l'adresse IP DHCP de l'adaptateur ; utilisez 192.168.144.200 si nécessaire.

Prise d'antenne européenne

- Connectez-vous au port DATA (5–862 MHz) pour des performances optimales.
- Les ports TV, radio et SAT ne fonctionnent que s'ils prennent en charge la gamme 5–862 MHz.

Incompatible avec le réseau DOCSIS :

- Ces adaptateurs fonctionnent avec la télévision par satellite et le DVB -T2 UHV ; veuillez choisir KB-M3-02 pour les solutions compatibles avec le réseau DOCSIS.

Réinitialisation d'usine

Pour réinitialiser l'appareil aux paramètres d'usine par défaut, appuyez sur le bouton de réinitialisation situé sous KB-G3-01 pendant plus de 10 secondes.



Pour obtenir une assistance supplémentaire, visitez notre site Web ou envoyez-nous un courriel à **info@kiwee-broadband.com** .

Merci d'avoir choisi Kiwee Broadband. Nous espérons que vous profiterez d'une expérience réseau optimale !

12. Manuels d'utilisation multilingues

Scannez le code QR pour votre langue :

DE Allemand E S Espagnol FR Français IT Italien
PL Polonais N L Pays-Bas SE Suédois EN English

info@kiwee-broadband.com
kiwee-broadband.com