Adaptador coaxial para Ethernet
Kit de conversão

KiweeBroadband

KB-G3-01
Adaptador coaxial G.hn Wave 2

Modelo nº KB-G3-01

Guia do usuário

Índice

1. Introdução 1
2. Conteúdo da embalagem 1
3. Requisitos 1
4. Características 2
5. Instruções de Configuração 2
   - *Conectando o Primeiro Adaptador* *2*
   - *Conectando adaptadores adicionais* *5*
6. Emparelhamento 7
7. Gestão Web 7
8. Casos de uso 8
9. Especificações 9
10. Segurança e Conformidade 9
11. Garantia e suporte *10*
12. Manuais do Usuário Multilíngues *11*

1. Introdução

Obrigado por escolher o adaptador coaxial Kiwee Broadband KB-G3-01 G.hn Wave 2. Este adaptador permite expandir sua rede doméstica usando a fiação coaxial existente, fornecendo acesso Ethernet de alta velocidade em qualquer cômodo com uma tomada coaxial. Ele oferece uma conexão estável e de baixa latência, perfeita para streaming em 4K, jogos online e outras atividades que exigem alta largura de banda.

O KB-G3-01 suporta operação multiponto, permitindo que até 16 dispositivos compartilhem a mesma rede coaxial.

Este manual inclui instruções de configuração passo a passo e orientações para resolução de problemas, para ajudá-lo a começar rapidamente.





2. Conteúdo da embalagem

- 2 x adaptadores coaxiais G.hn Wave 2 KB-G3-01
- 2 x adaptadores de energia
- 2 cabos USB (para alimentação através de uma porta USB 3.0)
- 2 x cabos coaxiais
- 2 cabos Ethernet
- 1 x guia de início rápido

3. Requisitos

- Uma porta coaxial disponível
- Uma tomada elétrica próxima ao local de instalação (ou uma porta USB 3.0 disponível)

4. Características

Porta Ethernet 2.5G – Oferece conectividade com fio ultrarrápida e confiável para aplicações exigentes, como jogos, streaming e transferência de arquivos grandes.

Tecnologia coaxial G.hn Wave 2 – Permite a transmissão de dados em alta velocidade por meio de cabos coaxiais existentes, com velocidades de até 1,6 Gbps. Opera na faixa de frequência de 2 a 200 MHz para maior estabilidade e desempenho geral da rede.

Porta de passagem de TV - Mantém o serviço ininterrupto para sinais de TV via satélite (950–2150 MHz) e DVB−T2 UHF (470–690 MHz) enquanto utiliza a mesma conexão coaxial para dados.

Indicadores LED :

- **LED de alimentação** : Verde fixo quando ligado.
- **LED G.hn** :
  - **Luz verde piscando:** Alta velocidade (>300 Mbps) com tráfego de dados em cabo coaxial.
  - **Luz laranja piscando:** Velocidade média (<300 Mbps) com tráfego de dados.
  - **Luz vermelha piscando:** Baixa velocidade (<100 Mbps) com tráfego de dados.
  - **Desligado:** Nenhuma conexão G.hn detectada.
- **LED da LAN** :
  - Verde fixo quando uma conexão Ethernet está ativa.
  - A luz intermitente indica que a transmissão de dados está em andamento.
- **PAR DE LEDs** :
  - Piscando: Modo de emparelhamento ativo (pronto para adicionar novos adaptadores)
  - Verde sólido: Rede protegida com criptografia AES de 128 bits

5. Instruções de instalação

Conectando o Primeiro Adaptador

1. **Desconecte** o cabo coaxial da sua TV ou decodificador.
2. **Conecte** esse cabo coaxial à porta "TV" do adaptador G.hn.



3. **Conecte** um novo cabo coaxial da tomada de parede à porta "G.hn" do adaptador.



4. **Conecte** uma extremidade do cabo Ethernet ao seu modem/roteador.

5. **Conecte** a outra extremidade a uma das portas Ethernet do adaptador.



6. **Ligue** o adaptador usando o adaptador de energia fornecido ou um cabo USB conectado a uma porta USB 3.0.



Quando a instalação estiver concluída, ela deverá se parecer com o esquema abaixo.

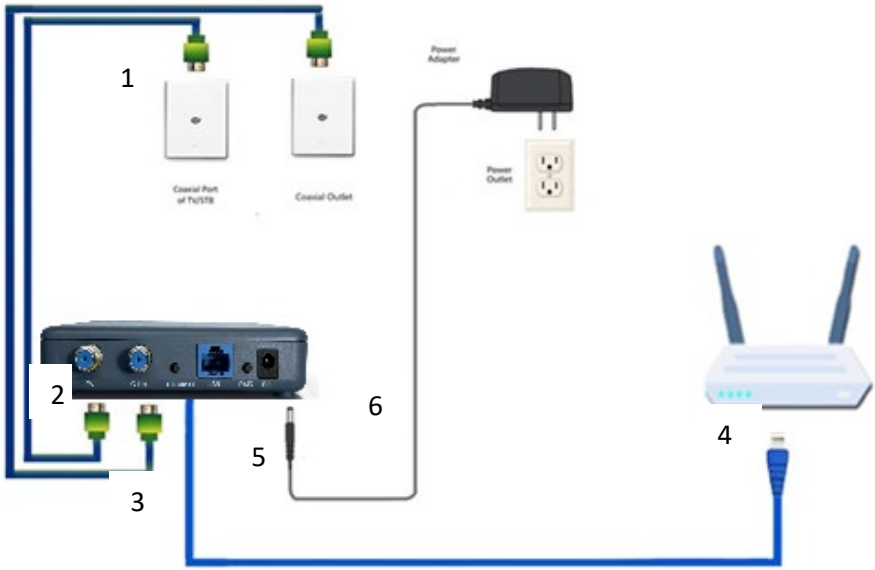

Sua rede doméstica agora está expandida pela infraestrutura coaxial.

Para TV por satélite com entrada de antena europeia:

1. Mantenha o seu receptor de satélite (STB) conectado à porta SAT na tomada da antena de parede.
2. Utilize um novo cabo coaxial para conectar a porta DATA ou TV do conector da antena à porta “G.hn” do adaptador KB-G3-01.
3. Certifique-se de que todas as conexões estejam firmemente apertadas para manter o desempenho da rede e a qualidade do sinal de TV.

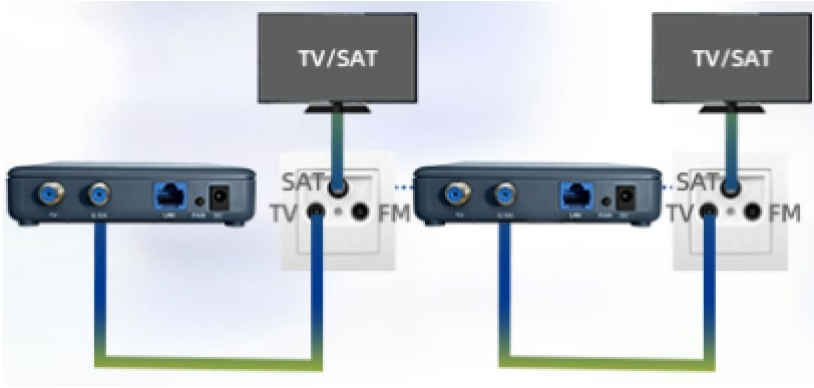

Conectando adaptadores adicionais

1. **Localize** uma tomada coaxial próxima ao local desejado.
2. **Desconecte** qualquer cabo coaxial existente da TV/decodificador (se aplicável).
3. **Conecte** esse cabo à porta "TV" do adaptador.
4. **Conecte** um novo cabo coaxial da tomada de parede à porta "G.hn" do adaptador.
5. **Utilize** um cabo Ethernet para conectar o adaptador ao seu dispositivo (por exemplo, PC, console de jogos ou ponto de acesso).



6. **Conecte** o adaptador de energia e ligue o aparelho.
7. **Certifique** -se de que os LEDs de alimentação, Ethernet e G.hn estejam verdes.



Repita esses passos para adicionar mais adaptadores conforme necessário.

6. Emparelhamento

Estabeleça uma rede G.hn segura, criptografada com AES de 128 bits, seguindo estes passos:

1. Certifique-se de que todos **os LEDs PAIR** estejam apagados (configuração de fábrica ou após reinicialização – modo não criptografado).
2. Pressione e mantenha pressionado o **botão PAIR** no primeiro adaptador (principal) por 3 segundos.
   O LED PAIR começa a piscar em verde.
3. Dentro de 2 minutos, pressione e mantenha pressionado o **botão PAIR** no próximo adaptador (escravo) por 3 segundos.
   O LED PAIR começa a piscar em verde.
4. Após o emparelhamento bem-sucedido, o **LED PAIR do dispositivo escravo** fica verde fixo.
LED PAIR do dispositivo mestre pisca durante 120 segundos para permitir a adição de mais dispositivos escravos.
5. Repita o passo 3 para adicionar adaptadores escravos adicionais.
6. Quando a conexão for concluída, todos **os LEDs PAIR** ficarão verdes fixos – a rede estará protegida com criptografia AES de 128 bits.

Para sair do modo de emparelhamento/redefinir a segurança: Pressione e segure **o botão PAIR** por 6 segundos em qualquer adaptador. Não afeta o IP/outras configurações.

7. Gestão Web

Cada adaptador KB-G3-01 possui uma interface web integrada para configuração avançada.

Métodos de acesso padrão:
• Endereço IP primário: Atribuído automaticamente pelo servidor DHCP do seu roteador.
(Verifique a lista de dispositivos do seu roteador ou use um scanner de IP como o Advanced IP Scanner).
• IP alternativo: 192.168.144.200 (use se nenhum IP DHCP for atribuído).
Senha de login: paterna

Para acessar através do IP alternativo (192.168.144.200):
1. Defina o endereço IP da placa Ethernet do seu computador para 192.168.144.100 (máscara de sub-rede : 255.255.255.0).
2. Conecte seu computador diretamente à porta Ethernet do adaptador.

usando um cabo Ethernet.
3. Abra um navegador da web e acesse http://192.168.144.200.
4. Digite a senha: paterna.



8. Casos de uso

O KB-G3-01 estende sua rede por meio de cabos coaxiais nestes cenários:

Modo bridge: do ONT para o roteador
• Utilize o KB-G3-01 para estender as conexões de fibra óptica do seu ONT (Terminal de Rede Óptica) ao seu roteador, utilizando a fiação coaxial existente.

Configuração de IP estático (necessária para a instalação do ONT)
• Ao posicionar o KB-G3-01 diretamente no ponto de entrada da internet (antes do roteador),
Desative o DHCP para evitar conflitos com o IP público do seu provedor de internet.
• Padrão: Cliente DHCP ativado (atribuição automática de endereço IP ao adaptador).

Para configurar um IP estático:
1. Acesse a interface web (consulte a seção 7).
2. Defina "IP/DHCP ativado" como NÃO.
3. Insira as configurações de IP estático:
• Endereço IP: 192.168.143.201
• Máscara de sub-rede: 255.255.255.0
• Gateway padrão: 192.168.143.1
• DNS: 192.168.143.1
4. Clique em OK para salvar.

Suporte a IPTV multicast
• Ative a opção "IGMP Snooping" nas configurações de multicast da interface web para streaming de IPTV.

Multicast Configuration*

•IGMP Snooping	YES
•MLD snooping	NO
•IGMP/MLD broadcast report	NO
•IGMP/MLD broadcast report mode	0
•Filter unknown multicast traffic	NO

•IGMP Multicast ranges:

Minimum IP address	Maximum IP address
224 . 0 .0.0	239 . 254 .255.255
0 . 0 .0.0	0 . 0 .255.255
0 . 0 .0.0	0 . 0 .255.255
0 . 0 .0.0	0 . 0 .255.255

Ok Cancel

Broadcast supression

•Broadcast xput limit (Mbps)	2

Ok Cancel

9. Especificações

Número do modelo: KB-G3-01
Porta Ethernet : 1 x LAN de 2,5G
Porta G.hn (2 MHz a 200 MHz)
Porta TV (faixa de frequência: 250 MHz a 2150 MHz)
Botão de emparelhamento : Ativa o emparelhamento AES de 128 bits.
Indicadores LED: Power, G.hn, LAN, PAIR
Alimentação: 5 V CC, 1 A
Certificações: FCC, CE

Ambiental

Temperatura ambiente : 0ºC para 40ºC (32ºF para 104ºF)
Temperatura de armazenamento : -20ºC para 85ºC (-4ºF para 185ºF)
Umidade de operação : 10% para 85% sem condensação
Umidade de armazenamento : 5% para 90% sem condensação
Observação : As especificações podem ser alteradas sem aviso prévio.

10. Segurança e Conformidade

- Mantenha o dispositivo seco; não o exponha à água ou a alta umidade.
- Não obstrua as aberturas de ventilação.
- Utilize apenas o adaptador de energia fornecido.
- Para instalações de cabos coaxiais, assegure-se de que o aterramento esteja de acordo com as normas ANSI/NFPA70.

Conformidade regulatória

FCC (EUA)

Este dispositivo está em conformidade com a Parte 15 das normas da FCC.
O funcionamento está sujeito às seguintes condições:
(1) não pode causar interferência prejudicial, e
(2) deve aceitar qualquer interferência recebida.

CE (UE)

Este produto está em conformidade com a Diretiva EMC 2014/30/UE e a Diretiva RoHS 2011/65/UE, atendendo aos seguintes requisitos:

- EN 55032: EMC – Requisitos de emissão
- EN 55035: EMC – Requisitos de imunidade

11. Garantia e suporte

Garantia

- **Hardware** : garantia limitada de 1 ano.

Suporte técnico

Para resolução de problemas e assistência, entre em contato com: **info@kiwee-broadband.com** .

Problemas comuns e soluções

O LED G.hn está desligado :

- Certifique-se de que o adaptador esteja conectado corretamente à saída coaxial.
- Experimente uma tomada coaxial diferente.
- Verifique se a rede coaxial da sua casa está conectada corretamente.

Sem acesso à internet:

- Use um scanner de IP (por exemplo, o Advanced IP Scanner) para encontrar o endereço IP DHCP do adaptador; se necessário, utilize o endereço 192.168.144.200 como alternativa.

Tomada de antena europeia

- Conecte-se à porta DATA (5–862 MHz) para obter o melhor desempenho.
- As portas de TV, rádio e satélite funcionam apenas se forem compatíveis com a faixa de 5 a 862 MHz.

Incompatível com redes DOCSIS :

- Esses adaptadores funcionam com TV via satélite e DVB -T2 UHV; escolha o modelo KB-M3-02 para soluções compatíveis com redes DOCSIS.

Restauração de fábrica

Para restaurar o dispositivo às configurações de fábrica, pressione o botão de reinicialização localizado na parte inferior do KB-G3-01 por mais de 10 segundos.



Para obter suporte adicional, visite nosso site ou envie um e-mail para **info@kiwee-broadband.com** .

Obrigado por escolher a Kiwee Broadband. Esperamos que você tenha uma experiência de conexão perfeita!

12. Manuais do usuário multilíngues

Escaneie o código QR para o seu idioma:

DE Alemão ES Espanhol FR Francês IT Italiano
PL Polski NL Países Baixos SE Sueco EN Inglês

info@kiwee-broadband.com
kiwee-broadband.com