Coaxiaal naar Ethernet
Conversie Kit

KiweeBroadband

KB-G3-03

G.hn Wave 2 coaxadapter

Modelnr. KB-G3-03

Gebruikershandleiding

Tafel van Inhoud

1. Inleiding 1

2. Inhoud van de verpakking 1

3. Vereisten 1

4. Functies 2

5. Installatie-instructies 2

   De eerste adapter aansluiten *2*

   Aanvullende verbindingen Adapters *5*

6. Koppeling 7

7. Webbeheer 7

8. Gebruiksscenario's 8

9. Specificaties 9

10. Veiligheid en naleving 9

11. Garantie en ondersteuning *10*

12. Meertalige gebruikershandleidingen *11*

1. Invoering

Bedankt dat u voor de Kiwee Broadband KB-G3-03 G.hn Wave 2 coaxadapter hebt gekozen.
Met deze adapter kunt u uw thuisnetwerk uitbreiden via uw bestaande coaxkabel, waardoor u in elke kamer met een coaxaansluiting toegang krijgt tot snelle Ethernet-verbindingen. Het biedt een stabiele verbinding met lage latentie – perfect voor 4K-streaming, online gaming en andere activiteiten die een hoge bandbreedte vereisen.
De ingebouwde Ethernet-poort ondersteunt ook PoE+ (Power over Ethernet Plus), waardoor compatibele apparaten zowel stroom als data kunnen ontvangen via één Ethernet-kabel.
De KB-G3-03 ondersteunt multipoint-werking, waardoor tot 16 apparaten hetzelfde coaxiale netwerk kunnen delen.

Deze handleiding bevat stapsgewijze installatie-instructies en tips voor het oplossen van problemen, zodat u snel aan de slag kunt.





2. Inhoud van de verpakking

- 2 x KB-G3-03 G.hn Wave 2 Coax Adapter
- 2 x Voedingsadapter
- 2 x Coaxiaal kabels
- 2 x Ethernetkabels
- 1 x Snel Startgids

3. Vereisten

- Een beschikbare coaxiale poort
- Een stopcontact in de buurt van de installatielocatie

4. Functies

2.5G Ethernet-poort – Biedt ultrasnelle, betrouwbare bekabelde connectiviteit voor veeleisende toepassingen zoals gaming, streaming en het overdragen van grote bestanden.
PoE+-technologie: levert data en stroom via één Ethernet-kabel aan compatibele apparaten, waardoor de installatie wordt vereenvoudigd.
G.hn Wave 2 Coax-technologie – Maakt snelle gegevensoverdracht mogelijk via bestaande coaxkabels met snelheden tot 1,6 Gbps. Werkt in het frequentiebereik van 2–200 MHz voor verbeterde stabiliteit en algehele netwerkprestaties.
TV Pass - Through-poort – Zorgt voor ononderbroken service voor satelliet-tv (950–2150 MHz) en DVB - T2 UHF (470–690 MHz) signalen, terwijl dezelfde coaxiale verbinding voor data wordt gebruikt.

LED-indicatoren :

Locatie	LED	Status	Betekenis
Bovenpaneel	Power	Continu groen	Ingeschakeld
	G.hn	Knipperend groen	Snel (>300Mbps)
		Knipperend oranje	Gemiddeld (<300Mbps)
		Rood knipperend	Traag (<100Mbps)
		Uit	Geen verbinding
	PAIR	Knipperend	Koppelingsmodus
		Groen	Beveiligd (AES-128)
	PoE	Groen	PoE-apparaat wordt gevoed
RJ45-poort	Ethernet	Constant	Verbinding tot stand gebracht
		Knipperend	Data-activiteit

5. Installatie- instructies

De eerste adapter aansluiten

1. **Koppel** de coaxkabel los van uw tv of settopbox.
2. **Sluit** die coaxkabel aan op de "TV"-poort van de G.hn-adapter.



3. **Sluit** een nieuwe coaxkabel aan van het stopcontact in de muur naar de "G.hn"-poort op de adapter.



4. **Sluit** één uiteinde van een Ethernetkabel aan op uw modem/router.

5. **Steek** het andere uiteinde in een van de Ethernet-poorten op de adapter .



6. Als u een Power over Ethernet (PoE)-apparaat aansluit, wordt de PoE-led-indicator groen. Dit geeft aan dat de verbinding succesvol is en dat het apparaat van stroom wordt voorzien.



7. Schakel de adapter in met de meegeleverde stroomadapter



Wanneer voltooid, zou de installatie eruit moeten zien zoals in de onderstaande afbeelding:

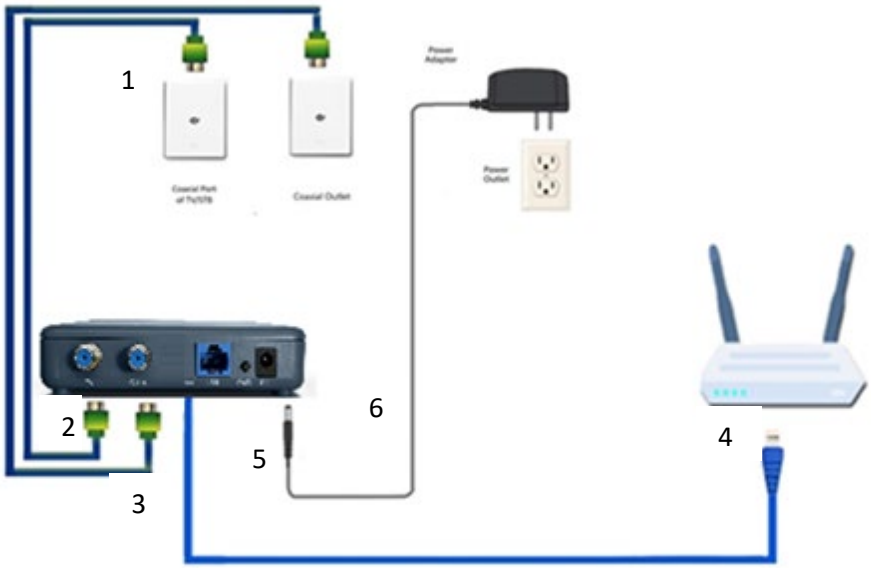

Uw thuisnetwerk is nu uitgebreid via de coaxiale infrastructuur.

Voor satelliet-tv met een Europese antenne-aansluiting:

1. Zorg ervoor dat uw satellietontvanger (STB) aangesloten blijft op de SAT-poort van de wandantenneaansluiting.
2. Gebruik een nieuwe coaxkabel om de DATA- of TV-poort van de antenne-aansluiting aan te sluiten op de "G.hn"-poort van de KB-G3-03 − adapter.
3. Zorg ervoor dat alle verbindingen goed vastzitten om zowel de netwerkprestaties als de kwaliteit van het tv-signaal te behouden.

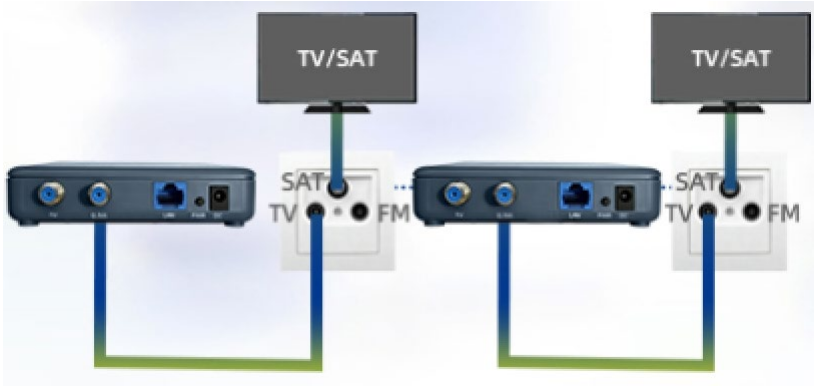

Extra adapters aansluiten

1. **Zoek** een coaxiaal stopcontact in de buurt van de gewenste locatie.
2. **Koppel** eventuele bestaande coaxkabels los van de tv/settopbox (indien van toepassing).
3. **Sluit** die kabel aan op de "TV"-poort van de adapter.
4. **Sluit** een nieuwe coaxkabel aan van het stopcontact in de muur naar de "G.hn"-poort op de adapter.
5. **Gebruik** een Ethernetkabel om de adapter met uw apparaat te verbinden (bijvoorbeeld een pc, gameconsole of access point).

KB-G3-03 G.hn Wave 2 Coax Adapter



6. Als u een Power over Ethernet (PoE)-apparaat aansluit, wordt de PoE-led-indicator groen. Dit geeft aan dat de verbinding succesvol is en dat het apparaat van stroom wordt voorzien.
7. **Sluit** de voedingsadapter aan en schakel het apparaat in.
8. **Zorg** ervoor dat de Power-, Ethernet- en G.hn -LED's groen branden.



Herhaal deze stappen om indien nodig meer adapters toe te voegen.

6. Paring

Stel een beveiligd G.hn-netwerk in met 128-bits AES-codering met behulp van deze stappen:

1. Zorg ervoor dat alle **PAIR-LED's** uit zijn (fabrieksinstellingen of na een reset – niet-versleutelde modus).
PAIR-knop op de eerste (hoofd)adapter 3 seconden ingedrukt .
De PAIR-LED begint groen te knipperen.
PAIR-knop op de volgende (slave) adapter 3 seconden lang in en houd deze ingedrukt .
De PAIR-LED begint groen te knipperen.
4. Na een succesvolle koppeling brandt de **PAIR-LED van het apparaat** continu groen.
PAIR-LED van de master knippert 120 seconden lang om het toevoegen van meer slaves mogelijk te maken.
5. Herhaal stap 3 om extra slave-adapters toe te voegen.
6. Wanneer het proces is voltooid, branden alle **PAIR-LED's** continu groen – het netwerk is beveiligd met 128-bits AES-encryptie.

Om de koppelingsmodus te verlaten/de beveiliging te resetten: Houd de PAIR-knop op een willekeurige adapter 6 seconden ingedrukt . Heeft geen invloed op IP-/andere instellingen.

7. Webbeheer

Elke KB-G3-03-adapter heeft een ingebouwde webinterface voor geavanceerde configuratie.

Standaard toegangsmethoden:
• Primair IP-adres: Wordt automatisch toegewezen door de DHCP-server van uw router
(Controleer de lijst met apparaten op uw router of gebruik een IP-scanner zoals Advanced IP Scanner).
• Terugval-IP-adres: 192.168.144.200 (gebruik dit adres als er geen DHCP-IP-adres is toegewezen).
Inlogwachtwoord: paterna

Toegang via fallback-IP-adres (192.168.144.200):
1. Stel het Ethernet-IP-adres van uw computer in op 192.168.144.100
(subnetmasker : 255.255.255.0).
2. Sluit uw computer rechtstreeks aan op de Ethernet-poort van de adapter.
met behulp van een Ethernetkabel.

3. Open een webbrowser en ga naar http://192.168.144.200.
4. Voer het wachtwoord in: paterna .



8. Gebruiksscenario 's

De KB-G3-03 breidt uw netwerk uit via coaxkabels in de volgende situaties:

ONT naar router brugmodus

• Gebruik de KB-G3-03 om glasvezelverbindingen van uw ONT (Optical Network Terminal) naar uw router te verlengen via de bestaande coaxbekabeling.

Statische IP-configuratie (vereist voor plaatsing van de ONT)

• Wanneer u de KB-G3-03 direct bij het internettoegangspunt plaatst (vóór de router),

Schakel DHCP uit om conflicten met openbare IP-adressen van internetproviders te voorkomen.

• Standaard: DHCP-client ingeschakeld (automatische IP-toewijzing).

Een statisch IP-adres configureren:

1. Open de webinterface (zie paragraaf 7).
2. Zet "IP/DHCP ingeschakeld" op NEE.
3. Voer de statische IP-instellingen in:

• IP-adres: 192.168.143.201
• Subnetmasker: 255.255.255.0
• Standaardgateway: 192.168.143.1
• DNS: 192.168.143.1

4. Klik op OK om op te slaan.

Multicast IPTV-ondersteuning

• Schakel "IGMP Snooping" in bij de multicast-instellingen van de webinterface voor IPTV-streaming.

Multicast Configuration*

•IGMP Snooping	YES
•MLD snooping	NO
•IGMP/MLD broadcast report	NO
•IGMP/MLD broadcast report mode	0
•Filter unknown multicast traffic	NO

•IGMP Multicast ranges:

Minimum IP address	Maximum IP address
224 . 0 .0.0	239 . 254 .255.255
0 . 0 .0.0	0 . 0 .255.255
0 . 0 .0.0	0 . 0 .255.255
0 . 0 .0.0	0 . 0 .255.255

Ok Cancel

Broadcast supression

•Broadcast xput limit (Mbps)	2

Ok Cancel

9. Specificaties

Model Nummer: KB-G3-03
Ethernetpoort : 1 x 2,5G LAN
G.hn Port (2 MHz~200 MHz)
PoE-standaard IEEE802.3af (15,4 W)/IEEE802.3at (30 W)
TV- poort (**frequentie) Bereik** - 250MHz~2150MHz)
Koppelingsknop : Maakt 128-bits AES-koppeling mogelijk.
LED Indicatoren : Power, G.hn, PAIR, PoE
Voeding: 48 V DC, 1 A
Certificeringen: FCC, CE

Milieu

Omgeving temperatuur - 0ºC naar 40ºC (32ºF naar 104ºF)
Opslag temperatuur -- 20ºC naar 85ºC (-4ºF naar 185ºF)
Bedrijfsvoering vochtigheid - 10% naar 85% niet-condenserend
Opslag vochtigheid - 5% naar 90% niet-condenserend
Opmerking : Specificaties Zijn onderwerp veranderen zonder kennisgeving

10. Veiligheid en naleving

- Houd het apparaat droog; stel het niet bloot aan water of een hoge luchtvochtigheid.
- Blokkeer de ventilatieopeningen niet.
- Gebruik uitsluitend de meegeleverde voedingsadapter.
- Bij coaxkabelinstallaties dient u te zorgen voor een correcte aarding volgens de ANSI/NFPA70-voorschriften.

Wettelijke naleving

FCC (VS)
Dit apparaat voldoet aan Deel 15 van de FCC-regels.
De werking is onderworpen aan de volgende voorwaarden:
(1) het mag geen schadelijke interferentie veroorzaken, en
(2) het moet elke ontvangen storing accepteren.
CE (EU)
Dit product voldoet aan de EMC-richtlijn 2014/30/EU en de RoHS-richtlijn 2011/65/EU en voldoet aan:

- EN 55032: EMC – Emissie-eisen

- EN 55035: EMC – Immuniteitseisen

11. Garantie en ondersteuning

Garantie

- **Hardware** : 1 jaar beperkte garantie.

Technische ondersteuning

Voor het oplossen van problemen en hulp kunt u contact opnemen met: **info@kiwee-broadband.com** .

Veelvoorkomende problemen en oplossingen

G.hn LED is uit :

- Zorg ervoor dat de adapter correct is aangesloten op de coaxiale uitgang.
- Probeer een andere coaxiale uitgang.
- Controleer of het coaxiale netwerk in uw woning correct is aangesloten.

Geen internettoegang:

- Gebruik een IP-scanner (bijv. Advanced IP Scanner) om het DHCP-IP-adres van de netwerkadapter te vinden; schakel indien nodig terug naar 192.168.144.200.

Europese antenne-aansluiting

- Sluit voor optimale prestaties aan op de DATA-poort (5–862 MHz).
- TV-, radio- en SAT-poorten werken alleen als ze het frequentiebereik van 5–862 MHz ondersteunen.

Niet compatibel met DOCSIS-netwerk :

- Deze adapters werken met satelliet-tv en DVB -T2 UHV; kies KB-M3-02 voor oplossingen die compatibel zijn met DOCSIS-netwerken.

Fabrieksinstellingen herstellen

Om het apparaat terug te zetten naar de fabrieksinstellingen, drukt u langer dan 10 seconden op de resetknop aan de onderkant van de KB-G3-03.



Voor verdere ondersteuning kunt u onze website bezoeken of ons een e-mail sturen naar **info@kiwee-broadband.com** .

Bedankt dat u voor Kiwee Broadband hebt gekozen. We hopen dat u kunt genieten van een probleemloze netwerkervaring!

12. Meertalige gebruikershandleidingen

Scan de QR-code voor uw taal:

DE Duits ES Spaans FR Français IT Italiaans
PL Polski NL Nederlands SE Svenska EN Engels

info@kiwee-broadband.com
kiwee-broadband.com