Coaxial vers Ethernet
Conversion Kit

KiweeBroadband

KB-M3-02
Adaptateur MoCA 2.5

Modèle#KB-M3-02

Guide de l'utilisateur

Table des matières

1. Introduction 1
2. Contenu de l'emballage 1
3. Exigences 1
4. Fonctionnalités 2
5. Instructions d'installation 2
   - *Connexion du premier Adaptateur* *2*
   - *Connexion Adaptateurs supplémentaires* *4*
6. Configuration protégée MoCA (MPS) 6
7. Gestion Web 6
8. Spécifications 7
9. Sécurité et conformité *7*
10. Garantie et assistance *8*

1. Introduction

Merci d'avoir acheté l'adaptateur KB-M3-02 MoCA 2.5. Cet appareil vous permet d'étendre votre réseau domestique en utilisant le câblage coaxial existant. Il fournit une connectivité Ethernet haut débit partout où une prise coaxiale est disponible, assurant une connexion stable et fiable pour le streaming, les jeux et les applications à large bande passante.

Ce guide fournit des instructions étape par étape pour l'installation et le dépannage.





2. Contenu de l'emballage

- KB-M3-02 MoCA 2.5 Adaptateur
- Câble coaxial
- Adaptateur d'alimentation
- Guide de démarrage rapide
- Câble Ethernet

3. Exigences

- Un port coaxial disponible
- Une prise électrique près du lieu d'installation

4. Fonctionnalités

Deux ports Ethernet 2.5G: Fournit des vitesses de transfert de données ultra-rapides.
Technologie MoCA 2.5: Réseau coaxial haut débit avec un débit allant jusqu'à 2,5 Gbps.
Port de transmission TV : Maintient la connectivité TV/STB.
Indicateurs LED:

- **LED d'alimentation :** Vert fixe lorsque l'appareil est allumé.
- **LED MoCA**: Vert fixe lorsqu'une connexion MoCA est établie.
- **LED Ethernet**:
  - Vert : liaison à 2 500 Mbit/s
  - Orange : liaison à 1 000 Mbit/s
  - Rouge : liaison à 10/100 Mbit/s
  - Clignotant : transmission de données en cours

5. Instructions d'installation

Connexion du premier Adaptateur

1. **Débranchez** le câble coaxial de votre téléviseur ou décodeur.
2. **Connectez** ce câble coaxial au port "TV" de l'adaptateur MoCA.



3. **Fixez** un nouveau câble coaxial de la prise murale au port "MoCA" de l'adaptateur.



4. **Connectez** une extrémité d'un câble Ethernet à votre modem/routeur.

5. **Branchez** l'autre extrémité dans l'un des ports Ethernet de l'adaptateur.



6. **Alimentez** l'adaptateur à l'aide de l'adaptateur d'alimentation fourni.

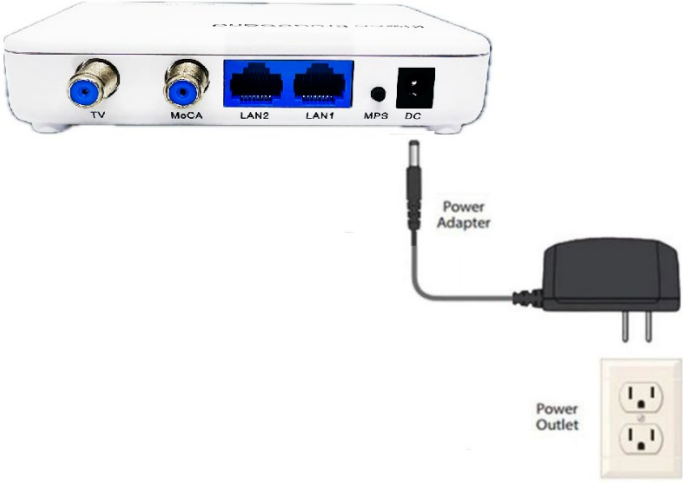

Une fois terminée, la configuration devrait ressembler à la figure ci-dessous :

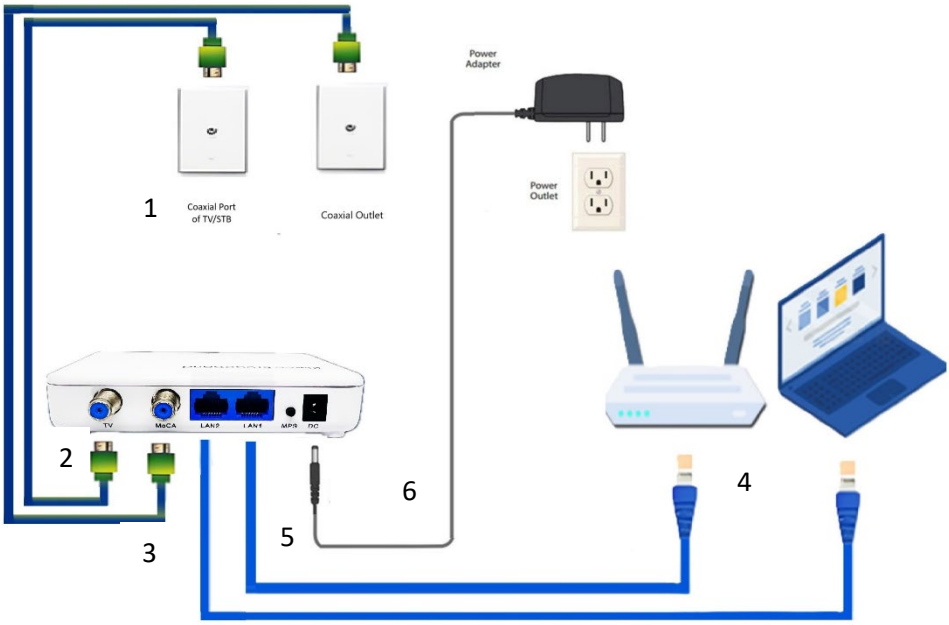

Votre réseau domestique est maintenant étendu sur l'infrastructure coaxiale.

Connexion d'adaptateurs supplémentaires

1. **Trouvez** une prise coaxiale près de l'emplacement souhaité.
2. **Débranchez** tout câble coaxial existant d'un téléviseur/décodeur (le cas échéant).
3. **Connectez** ce câble au port "TV" de l'adaptateur.
4. **Connectez** un nouveau câble coaxial de la prise murale au port "MoCA" de l'adaptateur.
5. **Utilisez** un câble Ethernet pour connecter l'adaptateur à votre appareil (par exemple, PC, console de jeux ou point d'accès).



6. **Branchez** l'adaptateur secteur et allumez l'appareil.
7. **Assurez-vous** que les voyants Power, Ethernet et MoCA sont vert fixe.



Répétez ces étapes pour ajouter d'autres adaptateurs si nécessaire.

6. Configuration protégée MoCA (MPS)

MPS simplifie la connexion des appareils MoCA à l'aide d'un mot de passe partagé.

1. Appuyez sur le bouton **MPS** sur n'importe quel appareil MoCA existant.
2. Dans les **2 minutes**, appuyez sur le bouton **MPS** sur l'adaptateur KB-M3-02.

La **LED MoCA** clignotera et deviendra fixe une fois l'appairage réussi.

7. Gestion Web

Chaque adaptateur possède une interface web intégrée pour une configuration avancée.

- **Adresse IP par défaut**: 192.168.144.200
- **Identifiant**: admin
- **Mot de passe**: maxlinear

Pour accéder :

1. Définissez l'adresse IP de votre ordinateur sur 192.168.144.x (où x est compris entre 1 et 254, sauf 200).
2. Connectez votre PC à l'adaptateur via Ethernet.
3. Ouvrez un navigateur et entrez http://192.168.144.200.
4. Ajustez les paramètres tels que la plage de fréquences, le débit de transmission et la configuration IP.

8. Spécifications

Modèle Numéro : KB-M3-02
Port Ethernet: 2 x 2.5G LAN
Port MoCA 2.5 (Étendue Bande D : 1125MHz~1675MHz)
Port TV (5MHz~1002MHz)
Indicateurs LED: Power, MoCA, LAN1, LAN2
Alimentation : 12VDC, 1A
Certifications : FCC, CE, IC

Environnement

Température ambiante - 0ºC à 40ºC (32ºF à 104ºF)
Température de stockage-- 20ºC à 85ºC (-4ºF à 185ºF)
Humidité de fonctionnement - 10% à 85% sans condensation
Humidité de stockage - 5% à 90% sans condensation
Remarque : Les spécifications sont sujettes à modification sans préavis

9. Sécurité et conformité

- Gardez l'appareil au sec ; ne l'exposez pas à l'eau ou à une humidité élevée.
- Ne bloquez pas les ouvertures de ventilation.
- Utilisez uniquement l'adaptateur secteur fourni.
- Pour les installations de câbles coaxiaux, assurez-vous d'une mise à la terre appropriée conformément aux réglementations ANSI/NFPA70.

Conformité réglementaire

FCC (USA)

Cet appareil est conforme à la partie 15 des règles de la FCC. Son fonctionnement est soumis aux conditions suivantes : (1) il ne doit pas causer d'interférences nuisibles, et (2) il doit accepter toute interférence reçue.

CE (UE)

Ce produit est conforme à la directive CEM 2014/30/UE et à la directive RoHS 2011/65/UE, répondant à :

- EN 55032 : CEM – Exigences d'émission
- EN 55035 : CEM – Exigences d'immunité

UKCA (UK)

Ce produit est conforme aux réglementations britanniques en matière de CEM et de RoHS, répondant aux mêmes normes.

10. Garantie et assistance

Garantie

- **Matériel** : Garantie limitée d'un an.
- **Mises à jour logicielles** : 120 jours à compter de la date d'achat.

Support technique

Pour le dépannage et l'assistance, contactez : **info@kiwee-broadband.com**.

Problèmes courants et solutions

La LED MoCA est éteinte :

- Assurez-vous que l'adaptateur est correctement connecté à la prise coaxiale.
- Essayez une autre prise coaxiale.
- Vérifiez que le réseau coaxial de votre domicile est correctement connecté.

Le modem câble ou le décodeur cesse de fonctionner :

- Utilisez un répartiteur coaxial au lieu d'une connexion directe.
- Installez un filtre MoCA POE (Point d'entrée).

Incompatible avec TV par satellite :

- Ces adaptateurs fonctionnent avec la télévision par câble ou terrestre ; contactez votre fournisseur pour des solutions compatibles avec le satellite.

Réinitialisation d'usine

Pour réinitialiser l'appareil aux paramètres d'usine par défaut, appuyez sur le bouton de réinitialisation situé sous KB-M3-02 pendant 10 secondes.



Pour une assistance supplémentaire, visitez notre site Web ou envoyez-nous un courriel à **info@kiwee-broadband.com**.

Merci d'avoir choisi Kiwee Broadband. Nous espérons que vous profiterez d'une expérience de réseau fluide !