Konwerter koncentryczny na Ethernet
Zestaw konwertera

KiweeBroadband

KB-M3-02
Adapter MoCA 2.5

Model#KB-M3-02

Instrukcja Obsługi

Table of Contents

1. **Wprowadzenie** 1
2. **Zawartość opakowania** 1
3. **Wymagania** 1
4. **Funkcje** 2
5. **Instrukcje dotyczące konfiguracji** 2
   - *Podłączanie pierwszego adaptera* *2*
   - *Podłączanie dodatkowych adapterów* *4*
6. **Konfiguracja chroniona MoCA (MPS)** 6
7. **Zarządzanie przez sieć** 6
8. **Specyfikacje** 7
9. **Bezpieczeństwo i zgodność** *7*
10. **Gwarancja i Wsparcie** *8*

1. Wprowadzenie

Dziękujemy za zakup adaptera KB-M3-02 MoCA 2.5. To urządzenie umożliwia rozszerzenie sieci domowej za pomocą istniejącego okablowania koncentrycznego. Zapewnia szybką łączność Ethernet w dowolnym miejscu, gdzie dostępne jest gniazdo koncentryczne, zapewniając stabilne i niezawodne połączenie do strumieniowania, gier i aplikacji o dużej przepustowości.

Niniejsza instrukcja zawiera szczegółowe instrukcje dotyczące konfiguracji i rozwiązywania problemów.





2. Zawartość opakowania

- Adapter KB-M3-02 MoCA 2.5
- Kabel koncentryczny
- Zasilacz adapter
- Skrócona Instrukcja obsługi
- Kabel Ethernet

3. Wymagania

- Dostępny port koncentryczny
- Gniazdko elektryczne w pobliżu miejsca instalacji

4. Funkcje

Podwójne porty Ethernet 2.5G: Zapewnia ultraszybkie prędkości przesyłania danych.
Technologia MoCA 2.5: Szybka sieć koncentryczna o przepustowości do 2,5 Gb/s.
Port przelotowy TV: Utrzymuje łączność TV/STB.
Wskaźniki LED:

- **Dioda zasilania**: Świeci ciągłym zielonym światłem po włączeniu.
- **Dioda MoCA**: Świeci ciągłym zielonym światłem po nawiązaniu połączenia MoCA.
- **Diody Ethernet**:
  - Zielony: łącze 2500 Mb/s
  - Pomarańczowy: łącze 1000 Mb/s
  - Czerwony: łącze 10/100 Mb/s
  - Miganie: Trwa transmisja danych

5. Instrukcja konfiguracji

Podłączanie pierwszego adaptera

1. **Odłącz** kabel koncentryczny od telewizora lub dekodera.
2. **Podłącz** ten kabel koncentryczny do portu "TV" na adapterze MoCA.



3. **Podłącz** nowy kabel koncentryczny od gniazdka ściennego do portu "MoCA" na adapterze.



4. **Podłącz** jeden koniec kabla Ethernet do modemu/routera.

5. **Podłącz** drugi koniec do jednego z portów Ethernet na adapterze.



6. **Włącz** adapter za pomocą dostarczonego zasilacza.

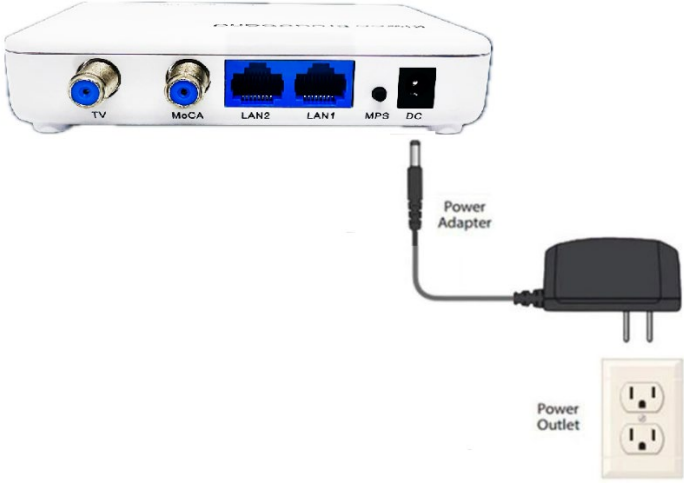

Po zakończeniu, konfiguracja powinna wyglądać podobnie do rysunku poniżej:

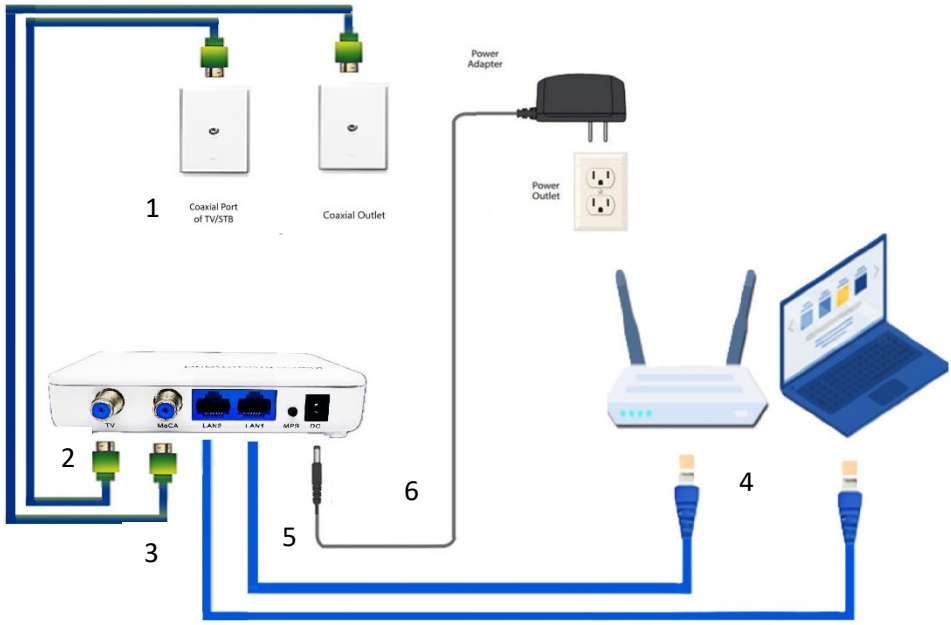

Twoja sieć domowa jest teraz rozszerzona za pośrednictwem infrastruktury koncentrycznej.

Podłączanie dodatkowych adapterów

1. **Znajdź** gniazdo koncentryczne w pobliżu żądanej lokalizacji.
2. **Odłącz** istniejący kabel koncentryczny od telewizora/dekodera (jeśli dotyczy).
3. **Podłącz** ten kabel do portu "TV" na adapterze.
4. **Podłącz** nowy kabel koncentryczny od gniazdka ściennego do portu "MoCA" na adapterze.
5. **Użyj** kabla Ethernet, aby podłączyć adapter do urządzenia (np. komputera, konsoli do gier lub punktu dostępu).



6. **Podłącz** zasilacz i włącz urządzenie.
7. **Upewnij** się, że diody Power, Ethernet i MoCA świecą ciągłym zielonym światłem.



Powtórz te kroki, aby dodać więcej adapterów w razie potrzeby.

6. Konfiguracja chroniona MoCA (MPS)

MPS upraszcza podłączanie urządzeń MoCA za pomocą współdzielonego hasła.

1. Naciśnij przycisk **MPS** na dowolnym istniejącym urządzeniu MoCA.
2. W ciągu **2 minut**, naciśnij **MPS** na adapterze KB-M3-02.

Dioda **MoCA LED** zacznie migać i zaświeci się na stałe po pomyślnym sparowaniu.

7. Zarządzanie przez sieć

Każdy adapter ma wbudowany interfejs sieciowy do zaawansowanej konfiguracji.

- **Domyślny adres IP**: 192.168.144.200
- **Login**: admin
- **Hasło**: maxlinear

Aby uzyskać dostęp:

1. Ustaw adres IP komputera na 192.168.144.x (gdzie x to 1-254, z wyjątkiem 200).
2. Podłącz komputer do adaptera za pomocą kabla Ethernet.
3. Otwórz przeglądarkę i wprowadź adres http://192.168.144.200.
4. Dostosuj ustawienia, takie jak zakres częstotliwości, szybkość transmisji i konfiguracja IP.

8. Specyfikacje

Model Numer: KB-M3-02
Porty Ethernet: 2 x 2.5G LAN
MoCA 2.5 Standard Port (Rozszerzone Pasmo D: 1125MHz~1675MHz)
Port TV (**Zakres częstotliwości** - 5MHz~1002MHz)
Wskaźniki LED: Power, MoCA, LAN1, LAN2
Zasilanie: 12VDC, 1A
Certyfikaty: FCC, CE, IC

Środowiskowe

Temperatura otoczenia - 0ºC do 40ºC (32ºF do 104ºF)
Temperatura przechowywania-- 20ºC do 85ºC (-4ºF do 185ºF)
Wilgotność podczas pracy - 10% do 85% bez kondensacji
Wilgotność podczas przechowywania - 5% do 90% bez kondensacji
Uwaga: Specyfikacje mogą ulec zmianie bez uprzedzenia

9. Bezpieczeństwo i zgodność

- Urządzenie należy przechowywać w suchym miejscu; nie wystawiać go na działanie wody ani wysokiej wilgotności.
- Nie blokować otworów wentylacyjnych.
- Używaj tylko dostarczonego zasilacza.
- W przypadku instalacji kabli koncentrycznych należy zapewnić odpowiednie uziemienie zgodnie z przepisami ANSI/NFPA 70.

Zgodność z przepisami

FCC (USA)

To urządzenie jest zgodne z częścią 15 przepisów FCC. Działanie podlega następującym warunkom: (1) nie może powodować szkodliwych zakłóceń oraz (2) musi akceptować wszelkie odbierane zakłócenia.

CE (UE)

Ten produkt jest zgodny z dyrektywą EMC 2014/30/UE i dyrektywą RoHS 2011/65/UE, spełniając:

- EN 55032: EMC – Wymagania dotyczące emisji
- EN 55035: EMC – Wymagania dotyczące odporności

10. Gwarancja i wsparcie

Gwarancja

- **Sprzęt**: 1 rok ograniczonej gwarancji.
- **Aktualizacje oprogramowania**: 120 dni od daty zakupu.

Pomoc techniczna

W celu uzyskania pomocy w rozwiązywaniu problemów prosimy o kontakt:**info@kiwee-broadband.com**.

Częste problemy i rozwiązania

Dioda MoCA LED nie świeci:

- Upewnij się, że adapter jest prawidłowo podłączony do gniazda koncentrycznego.
- Wypróbuj inne gniazdo koncentryczne.
- Sprawdź, czy domowa sieć koncentryczna jest prawidłowo podłączona.

Modem kablowy lub dekoder przestaje działać:

- Użyj rozgałęźnika koncentrycznego zamiast łączyć bezpośrednio.
- Zainstaluj filtr MoCA POE (Point of Entry).

Niekompatybilny z DirecTV/DISH:

- Te adaptery działają z telewizją kablową lub naziemną; skontaktuj się z dostawcą w celu uzyskania rozwiązań kompatybilnych z telewizją satelitarną.

Reset do ustawień fabrycznych

Aby zresetować urządzenie do ustawień fabrycznych, naciśnij przycisk resetowania dostępny pod KB-M3-02 przez 10 sekund.



Aby uzyskać dodatkową pomoc, odwiedź naszą stronę internetową lub napisz do nas na adres **info@kiwee-broadband.com**.

Dziękujemy za wybranie Kiwee Broadband. Mamy nadzieję, że korzystanie z naszej sieci będzie płynne i bezproblemowe!