Cabo coaxial para Ethernet
Conversão Kit

KiweeBroadband

KB-M3-02
Adaptador MoCA 2.5

Modelo nº KB-M3-02

Guia do Utilizador

Índice

1. Introdução 1
2. Conteúdo da embalagem : 1
3. Requisitos 1
4. Características 2
5. Instruções de Configuração 2
   - *Conectando o Primeiro Adaptador* *2*
   - *Ligar Adaptadores Adicionais* *4*
6. Configuração protegida por MoCA (MPS) 6
7. Gestão Web 6
8. Especificações 7
9. Segurança e Conformidade *7*
10. Garantia e suporte *8*

1. Introdução

Obrigado por adquirir o Adaptador MoCA 2.5 KB-M3-02. Este dispositivo permite expandir sua rede doméstica utilizando a fiação coaxial existente. Ele oferece conectividade Ethernet de alta velocidade em qualquer lugar onde haja uma tomada coaxial disponível, garantindo uma conexão estável e confiável para streaming, jogos e aplicativos que exigem alta largura de banda.

Este guia fornece instruções passo a passo para configuração e resolução de problemas.





2. Conteúdo da embalagem

- KB-M3-02 MoCA 2.5 Adaptador
- Cabo coaxial
- Adaptador de alimentação
- Guia Rápido de Início
- Cabo Ethernet

3. Requisitos

- Uma porta coaxial disponível
- Uma tomada elétrica próxima ao local de instalação.

4. Características

Duas portas Ethernet de 2,5G : Oferecem velocidades de transferência de dados ultrarrápidas.
Tecnologia MoCA 2.5 : Rede coaxial de alta velocidade com taxa de transferência de até 2,5 Gbps.
Porta de passagem para TV : Mantém a conectividade entre a TV e o decodificador.
Indicadores LED :

- **LED de alimentação** : Verde fixo quando ligado.
- **LED MoCA** :
  - Verde fixo quando uma conexão MoCA é estabelecida.
  - Piscando: Transmissão de dados em andamento
- **LEDs Ethernet** :
  - Verde: link de 2500 Mbps
  - Laranja: link de 1000 Mbps
  - Vermelho: link de 10/100 Mbps
  - Piscando: Transmissão de dados em andamento

5. Instruções de Instalação

Conectando o Primeiro Adaptador

1. **Desconecte** o cabo coaxial da sua TV ou decodificador.
2. **Conecte** esse cabo coaxial à porta "TV" do adaptador MoCA.



3. **Conecte** um novo cabo coaxial da tomada de parede à porta "MoCA" do adaptador.



4. **Conecte** uma extremidade do cabo Ethernet ao seu modem/roteador.

5. **Conecte** a outra extremidade a uma das portas Ethernet do adaptador .



6. **Ligue** o adaptador utilizando o cabo de alimentação fornecido.

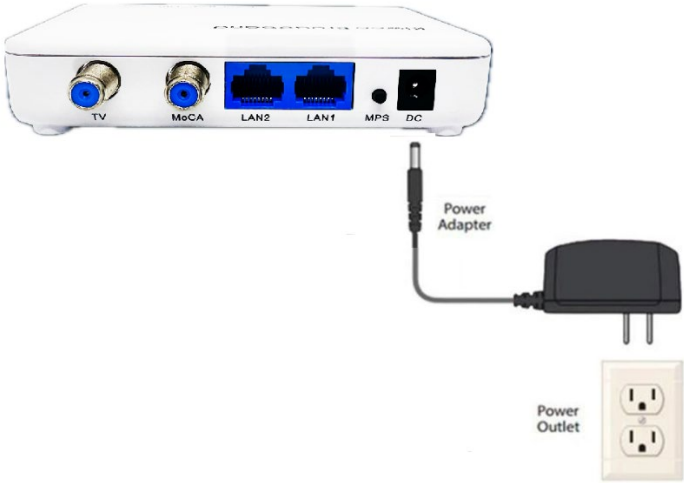

Quando estiver concluída, a configuração deve assemelhar-se à figura abaixo:

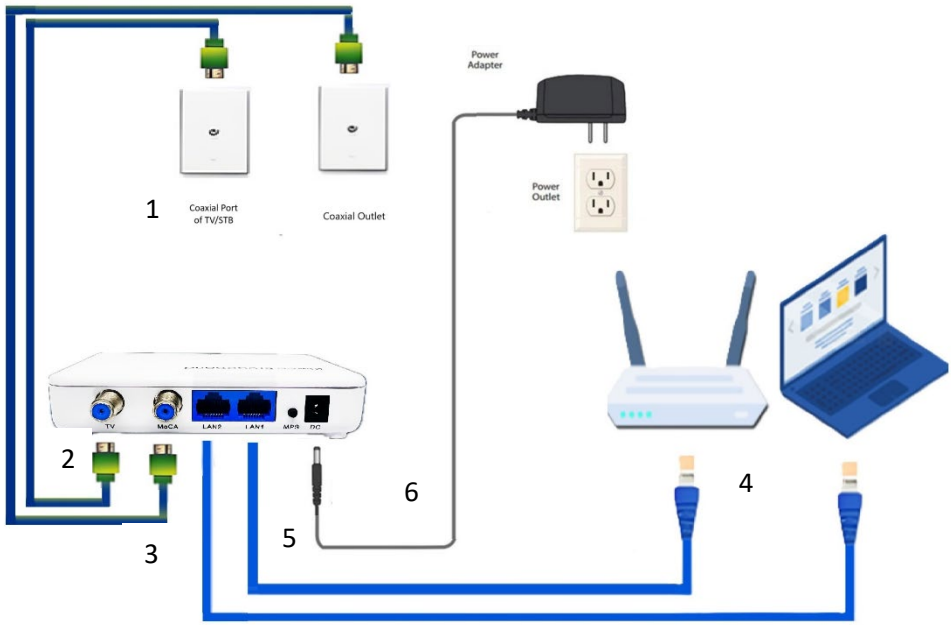

Sua rede doméstica agora está estendida pela infraestrutura coaxial.

Conectando adaptadores adicionais

1. **Localize** uma tomada coaxial próxima ao local desejado.
2. **Desconecte** qualquer cabo coaxial existente da TV/decodificador (se aplicável).
3. **Conecte** esse cabo à porta "TV" do adaptador.
4. **Conecte** um novo cabo coaxial da tomada de parede à porta "MoCA" do adaptador.
5. **Utilize** um cabo Ethernet para conectar o adaptador ao seu dispositivo (por exemplo, PC, console de jogos ou ponto de acesso).



6. **Conecte** o adaptador de energia e ligue o aparelho.
7. **Certifique** -se de que as luzes indicadoras de alimentação (Power), Ethernet e MoCA estejam verdes fixas.



Repita esses passos para adicionar mais adaptadores conforme necessário.

6. Configuração protegida por MoCA (MPS)

O MPS simplifica a conexão de dispositivos MoCA usando uma senha compartilhada.

1. Pressione o **botão MPS** em qualquer dispositivo MoCA existente.
2. Dentro de **2 minutos** , pressione o **botão MPS** no adaptador KB-M3-02.

O **LED MoCA** piscará e ficará aceso continuamente quando o emparelhamento for bem-sucedido.

7. Gestão Web

Cada adaptador possui uma interface web integrada para configuração avançada.

- **Endereço IP padrão** : 192.168.144.200
- **Login** : admin
- **Senha** : maxlinear

Para acessar:

1. Configure o endereço IP do seu computador para 192.168.144.x (onde x é um número de 1 a 254, exceto 200).
2. Conecte seu PC ao adaptador via Ethernet.
3. Abra um navegador e digite http://192.168.144.200.
4. Ajuste configurações como faixa de frequência, taxa de transmissão e configuração de IP.

8. Especificações

Modelo Número: KB-M3-02
Portas Ethernet : 2 x LAN de 2,5G
Porta MoCA 2.5 (Banda D estendida: 1125-1675 MHz)
Porta TV (Faixa de frequência: 5-1002 MHz)
Indicadores LED: Potência , MoCA, LAN1, LAN2
Alimentação: 12 VCC, 1 A
Certificações: FCC, CE, IC

Ambiental

Temperatura ambiente: 0 °C a 40 °C
Temperatura de armazenamento： - 20ºC para 85ºC
Humidade operacional- 10% para 85% sem condensação
Armazenar umidade - 5% para 90% sem condensação
Nota: As especificações estão sujeitas a alterações sem aviso prévio

9. Segurança e Conformidade

- Mantenha o dispositivo seco; não o exponha à água ou a alta umidade.
- Não obstrua as aberturas de ventilação.
- Utilize apenas o adaptador de energia fornecido.
- Para instalações de cabos coaxiais, assegure-se de que o aterramento esteja de acordo com as normas ANSI/NFPA70.

Conformidade regulatória

FCC (EUA)

Este dispositivo está em conformidade com a Parte 15 das Regras da FCC. A operação está sujeita às seguintes condições: (1) não pode causar interferência prejudicial e (2) deve aceitar qualquer interferência recebida.

CE (UE)

Este produto está em conformidade com a Diretiva EMC 2014/30/UE e a Diretiva RoHS 2011/65/UE, atendendo aos seguintes requisitos:

- EN 55032: EMC – Requisitos de emissão
- EN 55035: EMC – Requisitos de imunidade

UKCA (Reino Unido)

Este produto está em conformidade com os regulamentos EMC e RoHS do Reino Unido, atendendo aos mesmos padrões.

10. Garantia e suporte

Garantia

- **Hardware** : garantia limitada de 1 ano.
- **Atualizações de software** : 120 dias a partir da data da compra.

Suporte técnico

Para resolução de problemas e assistência, entre em contato com: **info@kiwee-broadband.com** .

Problemas comuns e soluções

O LED MoCA está desligado :

- Certifique-se de que o adaptador esteja conectado corretamente à saída coaxial.
- Experimente uma tomada coaxial diferente.
- Verifique se a rede coaxial da sua casa está conectada corretamente.

O modem a cabo ou o decodificador para de funcionar :

- Use um divisor coaxial em vez de conectar diretamente.
- Instale um filtro MoCA PoE (Ponto de Entrada).

Incompatível com DirecTV/DISH :

- Esses adaptadores funcionam com TV a cabo ou terrestre; entre em contato com sua operadora para soluções compatíveis com satélite.

Restauração de fábrica

Para restaurar o dispositivo às configurações de fábrica, pressione o botão de reinicialização localizado na parte inferior do KB-M3-02 por 10 segundos.



Para obter suporte adicional, visite nosso site ou envie um e-mail para **info@kiwee-broadband.com** .

Obrigado por escolher a Kiwee Broadband. Esperamos que você tenha uma experiência de conexão perfeita!