Koaxial-till-Ethernet
Konvertering Kit

KiweeBroadband

KB-M3-02
MoCA 2.5-adapter

Modell#KB-M3-02

Användar
Guide

Table av Contents

1. **Introduktion** 1
2. **Paketets innehåll** 1
3. **Krav** 1
4. **Funktioner** 2
5. **Installationsanvisningar** 2
   - *Ansluta den Första Adapter* *2*
   - *AnslutaYtterligare Adaptrar* *4*
6. **MoCA-skyddad installation (MPS)** 6
7. **WebbHantering** 6
8. **Specifikationer** 7
9. **Säkerhetoch efterlevnad** *7*
10. **Garanti och Support** *8*

1. Introduktion

Tack för att du köpt KB-M3-02 MoCA 2.5-adaptern. Den här enheten låter dig utöka ditt hemnätverk med hjälp av befintlig koaxialkabel. Den ger höghastighets-Ethernet-anslutning var som helst där det finns ett koaxialuttag, vilket säkerställer en stabil och pålitlig anslutning för streaming, spel och applikationer med hög bandbredd.

Den här guiden ger steg-för-steg-instruktioner för installation och felsökning.





2. Paketetsinnehåll

- KB-M3-02 MoCA 2.5 Adapter
- Koaxial kabel
- Ström adapter
- Snabbstartsguide Snabbstartsguide
- Ethernet kabel

3. Krav

- En tillgänglig koaxialport
- Ett eluttag nära installationsplatsen

4. Funktioner

Dubbla 2.5G Ethernet-portar: Ger ultrasnabba dataöverföringshastigheter.
MoCA 2.5-teknik: Höghastighets-koaxialnätverk med upp till 2,5 Gbps genomströmning.
TV Pass-through-port: Bibehåller TV/STB-anslutning.
LED-indikatorer:

- **Ström-LED**: Fast grönt sken när den är påslagen.
- **MoCA-LED**: Fast grönt sken när en MoCA-anslutning har upprättats.
- **Ethernet-lysdioder**:
    - Grön: 2500 Mbps länk
    - Orange: 1000 Mbps länk
    - Röd: 10/100 Mbps länk
    - Blinkar: Dataöverföring pågår

5. Installationsanvisning

Ansluta den First Adapter

1. **Koppla bort** koaxialkabeln från din TV eller digitalbox.
2. **Anslut** den koaxialkabeln till "TV"-porten på MoCA-adaptern.



3. **Fäst** en ny koaxialkabel från vägguttaget till "MoCA"-porten på adaptern.

KB-M3-02 MoCA 2.5 Adapter



4. **Anslut** ena änden av en Ethernet-kabel till ditt modem/router.

5. **Anslut** den andra änden till en av Ethernet-portarna på adaptern.



6. **Ström** på adaptern med den medföljande strömadaptern.

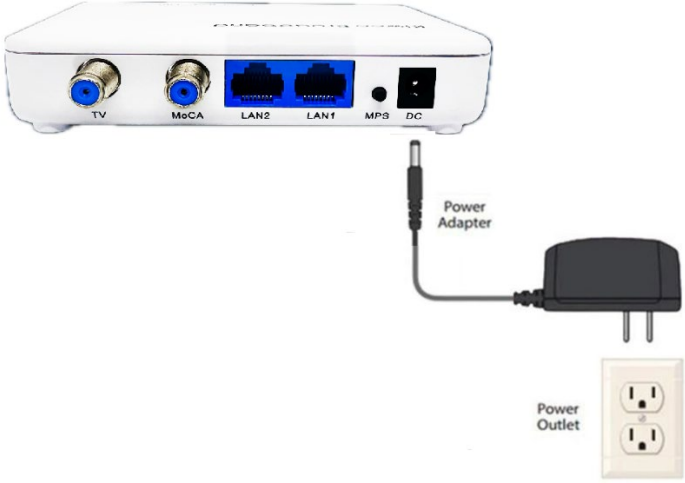

Närkomplett, bör installationen se ut ungefärsom figuren figure nedan:

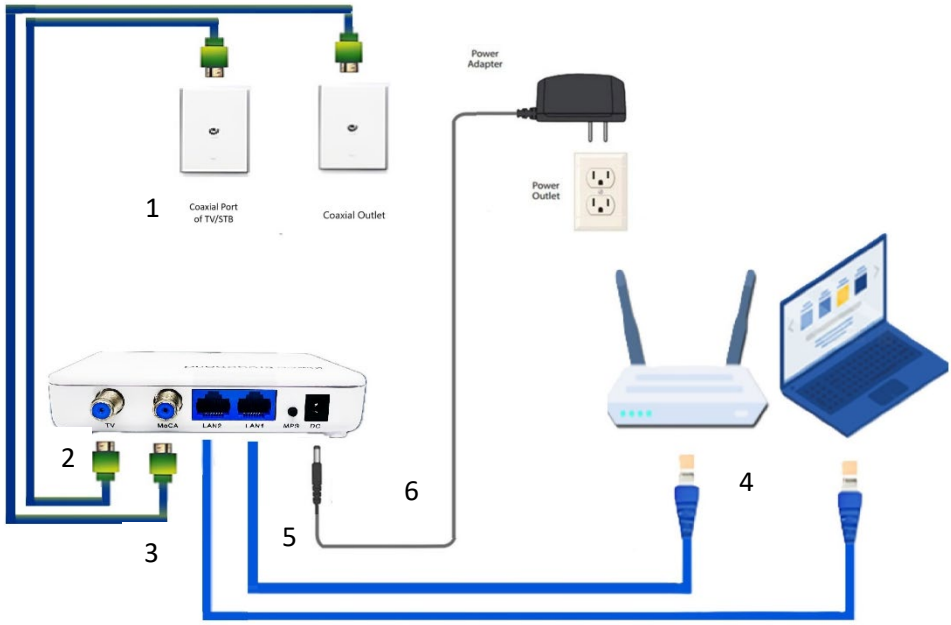

Ditt hemnätverk är nu utökat över koaxialinfrastrukturen.

Ansluta ytterligare adaptrar

1. **Hitta** a koaxialuttag nära önskad plats.
2. **Koppla bort** befintlig koaxialkabel från en TV/STB (om tillämpligt).
3. **Anslut** den kabeln till "TV"-porten på adaptern.
4. **Fäst** en ny koaxialkabel från vägguttaget till "MoCA"-porten på adaptern.
5. **Använd** en Ethernet-kabel för att ansluta adaptern till din enhet (t.ex. PC, spelkonsol eller accesspunkt).



6. **Anslut** strömadaptern och slå på enheten.
7. **Se** till att ström-, Ethernet- ochMoCAlyser med fast grönt sken.



Upprepa dessa steg för att lägga till fler adaptrar efter behov.

6. MoCA-skyddad installation (MPS)

MPS förenklar anslutningen av MoCA-enheter med hjälp av ett delat lösenord.

1. Tryck på **MPS-knapp** på valfri befintlig MoCA-enhet.
2. Inom **2 minuter**, tryck på **MPS-knappen** på KB-M3-02-adaptern.

Den **MoCA LED** kommer att blinka och lysa med fast sken när den har parkopplats.

7. Webb-hantering

Varje adapter har ett inbyggt webbgränssnitt för avancerad konfiguration.

- **Standard IP-adress**: 192.168.144.200
- **Logga in**: admin
- **Lösenord**: maxlinear

För att komma åt:

1. Ställ in datorns IP-adress till 192.168.144.x (där x är 1-254, förutom 200).
2. Anslut datorn till adaptern via Ethernet.
3. Öppna en webbläsare och ange http://192.168.144.200.
4. Justera inställningar som frekvensområde, överföringshastighet och IP-konfiguration.

8. Specifikationer

Modell Nummer: KB-M3-02
Ethernet-portar: 2 x 2,5G LAN
MoCA 2.5 Standard Port (Utökad D-band: 1125MHz~1675MHz)
TV-port (**Frekvens Område** - 5MHz~1002MHz)
LED Indikatorer: Power, MoCA, LAN1, LAN2
Effekt: 12VDC, 1A
Certifieringar: FCC, CE, IC

Miljö

Omgivnings- temperatur - 0ºC till 40ºC (32ºF till 104ºF)
Lagrings- temperatur -- 20ºC till 85ºC (-4ºF till 185ºF)
Drift- luftfuktighet - 10% till 85% icke-kondenserande
Lagrings- luftfuktighet - 5% till 90% icke-kondenserande
Obs: Specifikationerna kan ändras utanförvarning utan meddelande

9. Säkerhet och efterlevnad

- Håll enheten torr; utsätt den inte för vatten eller hög luftfuktighet.
- Blockera inte ventilationsöppningarna.
- Använd endast den medföljande nätadaptern.
- För installationer med koaxialkabel, säkerställ korrekt jordning enligt ANSI/NFPA70-föreskrifterna.

Regelverksefterlevnad

FCC (USA)

Den här enheten uppfyller del 15 av FCC-reglerna. Driften är föremål för följande villkor: (1) den får inte orsaka skadlig störning, och (2) den måste acceptera alla mottagna störningar.

CE (EU)

Den här produkten uppfyller EMC-direktivet 2014/30/EU och RoHS-direktivet 2011/65/EU, och uppfyller:

- EN 55032: EMC – Utsläppskrav
- EN 55035: EMC – Immunitetskrav

UKCA (UK)

Den här produkten uppfyller brittiska EMC- och RoHS-föreskrifter och uppfyller samma standarder.

10. Garantioch support

Garanti

- **Hårdvara**: 1 års begränsad garanti.
- **Programuppdateringar**: 120 dagar från inköpsdatumet.

Teknisk support

För felsökning och hjälp, kontakta: **info@kiwee-broadband.com**.

Vanliga problem och lösningar

MoCA LED är släckt:

- Se till att adaptern är korrekt ansluten till koaxialuttaget.
- Prova ett annat koaxialuttag.
- Verifiera att ditt hems koaxialnätverk är korrekt anslutet.

Kabelmodem eller digitalbox slutar fungera:

- Använd en koaxialsplitter istället för att ansluta direkt.
- Installera ett MoCA POE-filter (Point of Entry).

Inkompatibel med DirecTV/DISH:

- Dessa adaptrar fungerar med kabel- eller marksänd TV; kontakta din leverantör för satellitkompatibla lösningar.

Fabriksåterställning

För att återställa enheten till fabriksinställningarna, tryck på återställningsknappen som finns under KB-M3-02 i 10 sekunder.



För ytterligare support, besök vår webbplats eller skicka e-post till oss på**info@kiwee-broadband.com**.

Tack för att du valde Kiwee Bredband. Vi hoppas att du får en smidig nätverksupplevelse!