Koaxial-zu-Ethernet
Konvertierungs-Kit

KiweeBroadband

# KB-M3-02E
# MoCA 2.5 Adapter

Modell#KB-M3-02E

## Benutzerhandbuch

# Inhaltsverzeichnis


1. Einführung 1

2. Packungsinhalt 1

3. Anforderungen 1

4. Funktionen 2

5. Einrichtungsanleitung 2

   *Anschließen des ersten Adapters* *2*

   *Anschließen zusätzlicher Adapter* *4*

6. MoCA-geschützte Einrichtung (MPS) 6

7. Web Verwaltung 6

8. Spezifikationen 7

9. Sicherheit und Konformität *7*

10. Garantie und Support *8*

# 1. Einführung

Vielen Dank, dass Sie sich für den KB-M3-02E MoCA 2.5 Adapter entschieden haben.

Dieser Adapter erweitert Ihr Heimnetzwerk über vorhandene Koaxialkabel und liefert hochschnelle Ethernet-Konnektivität in jeden Raum mit einer Koaxialsteckdose. Er gewährleistet eine stabile Verbindung mit niedriger Latenz – ideal für Streaming, Online-Gaming und andere hochbandbreitige Anwendungen. Diese Variante arbeitet im erweiterten E‑Band und ist mit SAT‑TV-Systemen kompatibel

Dieses Handbuch bietet schrittweise Anweisungen zur Einrichtung und Fehlerbehebung.







# 2. Packungsinhalt

- KB-M3-02E MoCA 2.5 Adapter
- Koaxialkabel
- Netzteil
- Schnellstartanleitung
- Ethernet-Kabel

# 3. Anforderungen

- Ein verfügbarer Koaxialanschluss
- Eine Steckdose in der Nähe des Installationsortes

# 4. Funktionen

**Duale 2,5G-Ethernet-Anschlüsse** – Bieten ultraschnelle, zuverlässige kabelgebundene Verbindungen für anspruchsvolle Anwendungen wie Gaming, Streaming und große Dateiübertragungen.

**MoCA 2.5 Technologie** – Liefert hochschnelle Koaxial-Vernetzung mit bis zu 2,5 Gbps Durchsatz, betrieben im **erweiterten E-Band (400–900 MHz)** für verbesserte Stabilität und Leistung.

**TV-Durchleitung** – Gewährleistet unterbrechungsfreien SATV/STB-Dienst mit vollständiger Kompatibilität zu 950–2300 MHz SATV-Systemen.

**LED-Anzeigen**:

- **Power-LED**: Leuchtet dauerhaft grün, wenn das Gerät eingeschaltet ist.
- **MoCA-LED**: Leuchtet dauerhaft grün, wenn eine MoCA-Verbindung hergestellt ist.
- **Ethernet-LEDs**:
    - Grün: 2500 Mbit/s Verbindung
    - Orange: 1000 Mbit/s Verbindung
    - Rot: 10/100 Mbit/s Verbindung
    - Blinkend: Datenübertragung läuft

# 5. Einrichtungsanleitung

## Anschließen des ersten Adapters

1. **Trennen** Sie das Koaxialkabel von Ihrem Fernseher oder Ihrer Set-Top-Box.
2. **Verbinden** Sie dieses Koaxialkabel mit dem "TV"-Anschluss am MoCA-Adapter.




3. **Bringen** Sie ein neues Koaxialkabel von der Wandsteckdose zum "MoCA"-Anschluss am Adapter an.




4. **Verbinden** Sie ein Ende eines Ethernet-Kabels mit Ihrem Modem/Router.

5. **Stecken** Sie das andere Ende in einen der Ethernet-Ports am Adapter.



6. Schließen Sie den Adapter mit dem mitgelieferten Netzteil an die Stromversorgung an.

7.




Wenn Sie alle Schritte abgeschlossen haben, sollte Ihre Installation wie in der Abbildung unten aussehen:

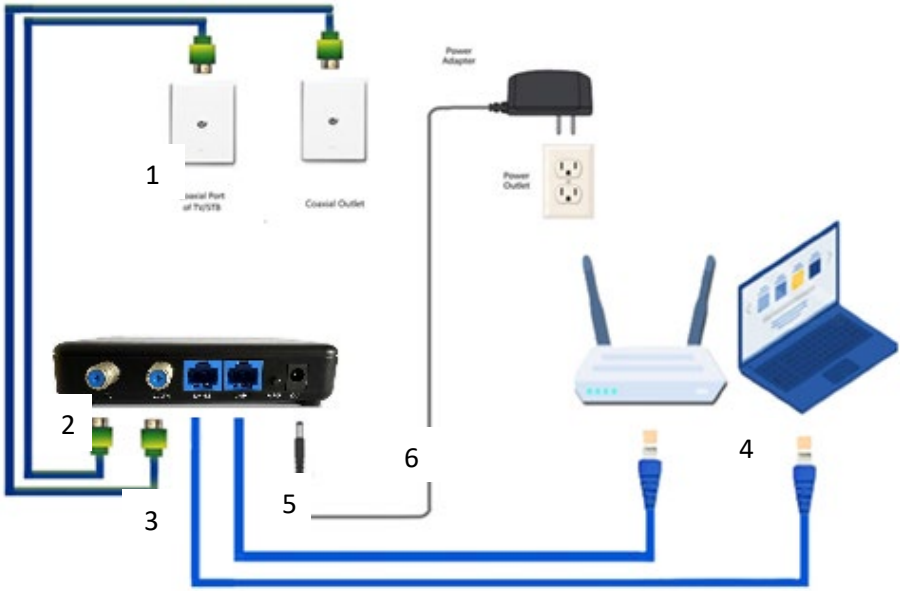


Ihr Heimnetzwerk ist jetzt über die Koaxialinfrastruktur erweitert.

## Anschließen zusätzlicher Adapter

1. **Finden** Sie eine Koaxialsteckdose in der Nähe des gewünschten Standorts.

2. **Trennen** Sie alle vorhandenen Koaxialkabel von einem Fernseher/einer STB (falls zutreffend).
3. **Verbinden** Sie dieses Kabel mit dem "TV"-Anschluss am Adapter.
4. **Bringen** Sie ein neues Koaxialkabel von der Wandsteckdose zum "MoCA"-Anschluss am Adapter an.
5. **Verwenden** Sie ein Ethernet-Kabel, um den Adapter mit Ihrem Gerät zu verbinden (z. B. PC, Spielekonsole oder Access Point).



6. **Einstecken** Sie das Netzteil und schalten Sie das Gerät ein.
7. **Stellen** Sie sicher, dass die Power-, Ethernet- und MoCA-LEDs durchgehend grün leuchten.

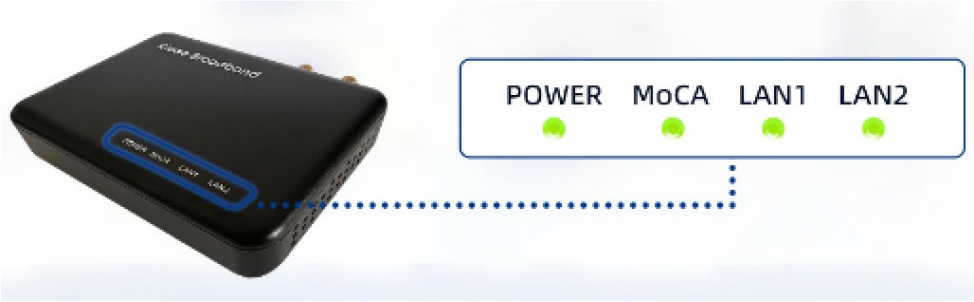


Wiederholen Sie diese Schritte, um bei Bedarf weitere Adapter hinzuzufügen.

# 6. MoCA-geschützte Einrichtung (MPS)

MPS vereinfacht die Verbindung von MoCA-Geräten mithilfe eines gemeinsamen Passworts.

1. Drücken Sie die **MPS-Taste** auf einem vorhandenen MoCA-Gerät.
2. Innerhalb von **2 Minuten** drücken Sie die **MPS-Taste** am KB-M3-02E-Adapter.

Die **MoCA-LED** blinkt und leuchtet dauerhaft, sobald die Kopplung erfolgreich war.

# 7. Web-Verwaltung

Jeder Adapter verfügt über eine integrierte Webschnittstelle für erweiterte Konfigurationen.

- **Standard-IP-Adresse**: 192.168.144.200
- **Anmelden**: admin
- **Passwort**: maxlinear

So greifen Sie zu:

1. Stellen Sie die IP-Adresse Ihres Computers auf 192.168.144.x ein (wobei x 1-254 ist, außer 200).
2. Verbinden Sie Ihren PC über Ethernet mit dem Adapter.
3. Öffnen Sie einen Browser und geben Sie http://192.168.144.200 ein.
4. Passen Sie Einstellungen wie Frequenzbereich, Übertragungsrate und IP-Konfiguration an.

# 8. Spezifikationen

**Modellnummer:** KB-M3-02E
**Ethernet-Ports**:2 x 2,5G LAN
**MoCA 2.5 Standard** Port (**Frequenzbereich**: 400MHz~900MHz)
**TV-**Port (**Frequenz Bereich** 950MHz~2300MHz)
**LED Anzeigen:** Power, MoCA, LAN1, LAN2
**Leistung:** 12VDC, 1A
**Zertifizierungen:** FCC, CE, IC

## Umgebung

**Umgebungstemperatur**- 0ºC bis 40ºC (32ºF bis 104ºF)
**Lagertemperatur**-- 20ºC bis 85ºC (-4ºF bis 185ºF)
**Betriebsfeuchtigkeit**- 10% bis 85% nicht kondensierend
**Lagerfeuchtigkeit**- 5% bis 90% nicht kondensierend
**Hinweis**: Spezifikationen können ohne vorherige Ankündigung geändert werden.

# 9. Sicherheit und Konformität

- Halten Sie das Gerät trocken; setzen Sie es weder Wasser noch hoher Luftfeuchtigkeit aus.
- Blockieren Sie keine Belüftungsöffnungen.
- Verwenden Sie nur das mitgelieferte Netzteil.
- Stellen Sie bei Installationen mit Koaxialkabeln eine ordnungsgemäße Erdung gemäß den ANSI/NFPA70-Bestimmungen sicher.

# Einhaltung gesetzlicher Bestimmungen

**FCC (USA)**

Dieses Gerät entspricht Teil 15 der FCC-Bestimmungen. Der Betrieb unterliegt den folgenden Bedingungen: (1) es darf keine schädlichen Interferenzen verursachen und (2) es muss alle empfangenen Interferenzen akzeptieren.

**CE (EU)**

Dieses Produkt entspricht der EMV-Richtlinie 2014/30/EU und der RoHS-Richtlinie 2011/65/EU und erfüllt:

- EN 55032: EMV – Anforderungen an die Emission
- EN 55035: EMV – Anforderungen an die Störfestigkeit

# 10. Garantie und Support

**Garantie**

- **Hardware**: 1 Jahr eingeschränkte Garantie.
- **Software-Updates**: 120 Tage ab Kaufdatum.

**Technischer Support**

Für Fehlerbehebung und Unterstützung wenden Sie sich an:**info@kiwee-broadband.com**.

**Häufige Probleme und Lösungen**

**MoCA-LED ist aus**:

- Stellen Sie sicher, dass der Adapter korrekt an die Koaxialsteckdose angeschlossen ist.
- Probieren Sie eine andere Koaxialsteckdose aus.
- Vergewissern Sie sich, dass das Koaxialnetzwerk Ihres Hauses ordnungsgemäß angeschlossen ist.

**Nicht kompatibel mit Kabel-TV/DOCSIS-Netzwerken:**

- Diese Adapter funktionieren mit Satelliten-TV; wählen Sie bitte KB-M3-02 für mit Kabel-TV/DOCSIS-Netzwerken kompatible Lösungen.

**Nicht kompatibel mit anderen D-Band MoCA-Geräten**

- Diese Adapter funktionieren mit E-Band MoCA-Geräten; wählen Sie bitte KB-M3-02 für Lösungen mit D-Band-MoCA-Geräten
- .

**Werkseinstellungen**

Um das Gerät auf die Werkseinstellungen zurückzusetzen, drücken Sie die Reset-Taste unter KB-M3-02E für 10 Sekunden.




Für zusätzlichen Support besuchen Sie unsere Website oder senden Sie uns eine E-Mail an **info@kiwee-broadband.com**.

***Vielen Dank, dass Sie sich für Kiwee Broadband entschieden haben. Wir hoffen, Sie genießen ein nahtloses Netzwerkerlebnis!***