同軸-イーサネット
変換 キット

KiweeBroadband

KB-M3-02E
MoCA 2.5 アダプター

モデル番号KB-M3-02E

ユーザー ガイド

目次

1. はじめに 1

2. パッケージ内容 1

3. 要件 1

4. 特徴 2

5. セットアップ手順 2

最初のアダプターを接続 2

追加アダプターの接続 4

6. MoCA保護セットアップ（MPS） 6

7. Web 管理 6

8. 仕様 7

9. 安全性とコンプライアンス *7*

10.保証とサポート *8*

1. はじめに

KB-M3-02E MoCA 2.5 アダプターをお選びいただきありがとうございます。

このアダプターは、既存の同軸ケーブルを介してホームネットワークを拡張し、同軸コンセントのあるあらゆる部屋に高速イーサネット接続を提供します。安定した低遅延接続を実現し、**ストリーミング**、オンラインゲーム、その他の**高帯域幅アプリケーション**に最適です。このモデルは**Eバンド（拡張）**に設定されており、衛星放送にも対応しています。

このガイドでは、セットアップとトラブルシューティングの手順を段階的に説明します。





2. パッケージ内容

- KB-M3-02E MoCA 2.5 アダプター
- 同軸ケーブル
- 電源アダプター
- クイック スタートガイド
- イーサネット ケーブル

3. 要件

- 利用可能な同軸ポート
- 設置場所の近くにコンセントがあること

4. 特徴

デュアル2.5Gイーサネットポート--ゲーム、ストリーミング、大容量ファイル転送など、要求の厳しいアプリケーション向けに、超高速で信頼性の高い有線接続を提供します。MoCA
2.5テクノロジー--最大2.5 Gbpsのスループットを実現する高速同軸ネットワークを提供し、**拡張E-バンド（400～900 MHz）で動作すること**で、安定性とパフォーマンスが向上します。
TVパススルーポート（950～2300 MHz）：SATVシステムとの完全互換性、中断のないSATV/STBサービスを保証します。
LEDインジケーター:

- **電源 LED** : 電源が入ると緑色に点灯します。
- **MoCA LED** :
    - MoCA 接続が確立されると緑色に点灯します。
    - 点滅: データ送信中
- **イーサネット LED** :
    - 緑: 2500 Mbps リンク
    - オレンジ: 1000 Mbps リンク
    - 赤: 10/100 Mbps リンク
    - 点滅: データ送信中

5. セットアップ手順

最初のアダプターを接続

1. テレビまたはセットトップボックスから同軸ケーブル**を取り外します。**
2. その同軸ケーブルを MoCA アダプタの「TV」ポートに**接続します。**



3. 新しい同軸ケーブルを壁のコンセントからアダプタの「MoCA」ポートに**接続します。**



4. イーサネット ケーブルの一方の端をモデム/ルーターに**接続します。**

5. もう一方の端をアダプタのイーサネット ポートの 1 つに**差し込みます**。



6. 付属の電源アダプターを使用してアダプターの**電源を入れます。**



完了すると、 以下の図のように見えます:

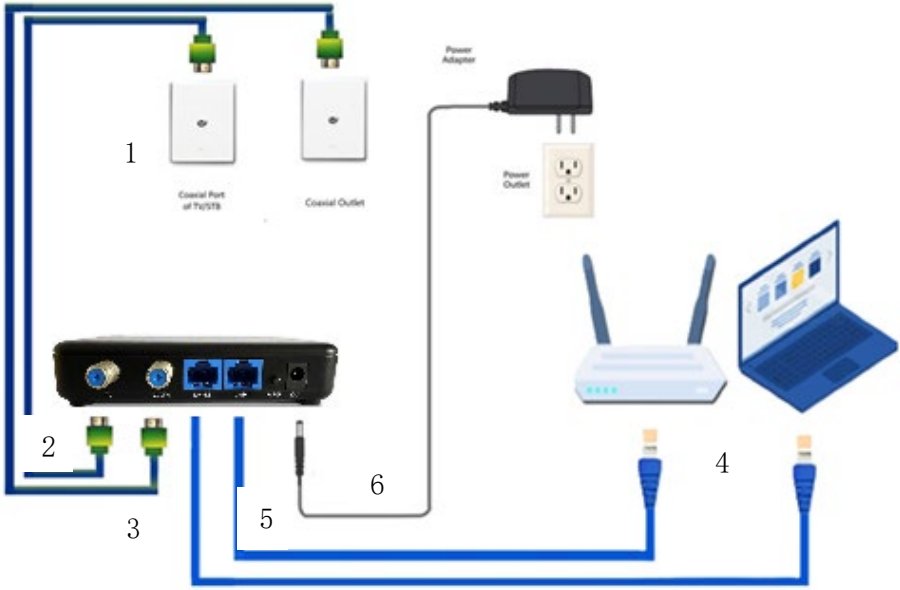

これで、ホーム ネットワークが同軸インフラストラクチャを介して拡張されました。

追加アダプターの接続

1. 希望する場所の近くにある同軸コンセントを探します。

2. 既存の同軸ケーブルを TV/STB から**取り外します(該当する場合)。**
3. そのケーブルをアダプタの「TV」ポートに**接続します。**
4. 新しい同軸ケーブルを壁のコンセントからアダプタの「MoCA」ポートに**接続します。**
5. **イーサネットケーブルを使用して、アダプターをデバイス**(PC、ゲーム コンソール、アクセス ポイントなど) に接続します。



6. 電源アダプターを差し込んで、ユニットの電源を入れます
7. **電源、イーサネット、およびMoCAライトが緑色に点灯していることを確認してください。**

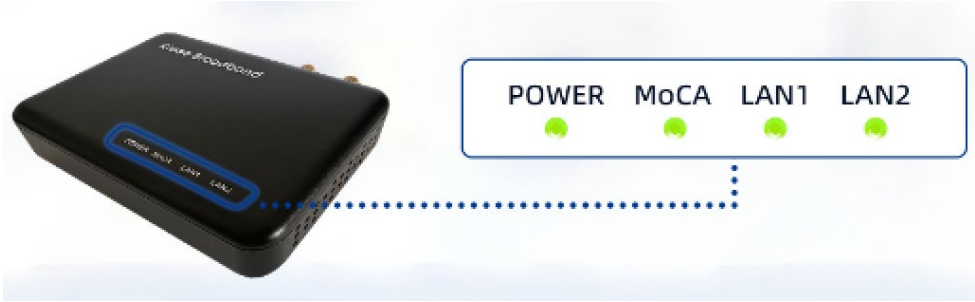

必要に応じてこれらの手順を繰り返して、アダプタを追加します。

6. MoCA 保護セットアップ（MPS）

MPS は、共有パスワードを使用して MoCA デバイスの接続を簡素化します。

1. 既存の MoCA デバイスの**MPS ボタン**を押します。
2. **2 分**以内に、 KB-M3-02E アダプタの**MPS ボタンを押します。**

MoCA **LED が**点滅し、点灯に変わります。

7. Web 管理

各アダプタには、高度な構成のための Web インターフェイスが組み込まれています。

- **デフォルトのIPアドレス：** 192.168.144.200
- **ログイン**: admin
- **パスワード**: maxlinear

アクセスするには:

1. コンピュータの IP を 192.168.144.x（x は 1 ～ 254、ただし 200 を除く）に設定します。
2. イーサネット経由で PC をアダプタに接続します。
3. ブラウザを開き、http://192.168.144.200 と入力します。
4. 周波数範囲、伝送速度、IP 構成などの設定を調整します。

8. 仕様

モデル 番号： KB-M3-02E
イーサネットポート: 2 x 2.5G LAN
MoCA2.5規格ポート（拡張Eバンド： 400MHz～900MHz ）
TV ポート（**周波数 範囲**- 950MHz～2300MHz）
LED インジケーター: 電源, MoCA, LAN1、LAN2
電源： 12VDC、 1A
認証： FCC、 CE、 IC

環境

周囲 温度 - 0°C ～ 40°C（32°F ～ 104°F)

保管 温度-- 20°C ～ 85°C（-4°F ～ 185°F)

動作 湿度 - 10% ～ 85%結露しないこと

保管 湿度 - 5% ～ 90%結露しないこと

注記: 仕様は予告なく変更される場合があります

9. 安全性とコンプライアンス

- デバイスを乾燥した状態に保ってください。水や高湿度にさらさないでください。
- 通気口を塞がないでください。
- 付属の電源アダプターのみを使用してください。
- 同軸ケーブルを設置する場合は、ANSI/NFPA70 規制に従って適切な接地を確保してください。

規制コンプライアンス

FCC（米国）

この機器はFCC規則第15部に準拠しています。操作には以下の条件が適用されます：(1) 有害な干渉を発生しないこと、(2) 受信した干渉を許容すること。

CE (EU)

この製品は、EMC指令2014/30/EUおよびRoHS指令2011/65/EUに準拠しており、次の要件を満たしています。

- EN 55032: EMC – 放射要件

- EN 55035: EMC – イミュニティ要件

10. 保証とサポート

保証

- **ハードウェア**: 1 年間の限定保証。
- **ソフトウェアアップデート**: 購入日から 120 日間。

テクニカルサポート

トラブルシューティングとサポートについては、 **info@kiwee-broadband.com までお問い合わせください**。

よくある問題と解決策

MoCA LEDがオフです:

- アダプタが同軸コンセントに正しく接続されていることを確認します。
- 別の同軸コンセントを試してください。
- 自宅の同軸ネットワークが正しく接続されていることを確認します。

セットトップボックスが動作を停止します:

- 直接接続するのではなく、同軸スプリッターを使用してください。

ケーブルTV/DOCSISネットワークと互換性がありません:

- ケーブルテレビ/DOCSIS ネットワーク対応ソリューションについては、KB-M3-02 を選択してください。

他のDバンドMoCAデバイスとは互換性がありません:

- これらのアダプタは E バンド MoCA デバイスで動作します。D バンド MoCA デバイス ソリューションの場合は KB-M3-02 を選択してください。

工場出荷時設定へのリセット

デバイスを工場出荷時の設定にリセットするには、KB-M3-02E の下にある リセット ボタンを 10 秒間押します。

KB-M3-02E MoCA 2.5 アダプタ



追加のサポートについては、当社の Web サイトにアクセスするか、 **info@kiwee-broadband.comまでメールでお問い合わせください。**

KiweeBroadbandをご利用いただきありがとうございます。快適なネットワーク体験をお楽しみください。