Konwerter koncentryczny na Ethernet
Zestaw konwertera

KiweeBroadband

KB-M3-02E
Adapter MoCA 2.5

Numer modelu KB-M3-02E

Instrukcja obsługi

Spis treści

1. Wprowadzenie 1

2. Zawartość opakowania 1

3. Wymagania 1

4. Funkcje 2

5. Instrukcje dotyczące konfiguracji 2

   Podłączanie pierwszego adaptera *2*

   Podłączanie dodatkowych adapterów *4*

6. Konfiguracja chroniona przez MoCA (MPS) 6

7. Zarządzanie przez sieć 6

8. Specyfikacje 7

9. Bezpieczeństwo i zgodność *7*

10. Gwarancja i wsparcie *8*

1. Wprowadzenie

Dziękujemy za wybranie adaptera MoCA 2.5 KB-M3-02E.

Ten adapter rozszerza sieć domową za pomocą istniejących kabli koncentrycznych, zapewniając szybką łączność Ethernet w każdym pomieszczeniu z gniazdem koncentrycznym. Zapewnia stabilne połączenie o niskim opóźnieniu — idealne do streamingu, gier online i innych aplikacji wymagających dużej przepustowości . Ten wariant działa w paśmie E (rozszerzonym) i jest kompatybilny z telewizją satelitarną.

W tym przewodniku znajdziesz instrukcje krok po kroku dotyczące konfiguracji i rozwiązywania problemów.





2. Zawartość opakowania

- Adapter KB-M3-02E MoCA 2.5
- Kabel koncentryczny
- Zasilacz adapter
- Skrócona Instrukcja obsługi
- Kabel Ethernet

3. Wymagania

- Dostępny port koncentryczny
- Gniazdko elektryczne w pobliżu miejsca instalacji

4. Funkcje

Dwa porty Ethernet 2.5G – zapewniają ultraszybkie i niezawodne połączenia przewodowe dla wymagających aplikacji, takich jak gry, streaming i przesyłanie dużych plików.
Technologia MoCA 2.5 – zapewnia szybką sieć koncentryczną o przepustowości do 2,5 Gb/s, działającą w **rozszerzonym paśmie E (400–900 MHz)** dla lepszej stabilności i wydajności.
Port przejściowy TV – Zapewnia nieprzerwaną usługę SATV/STB z pełną kompatybilnością z systemami SATV 950 – 2300 MHz **.**
Wskaźniki LED :

- **Dioda LED zasilania** : Ciągłe zielone światło po włączeniu zasilania.
- **MoCA LED** :
    - Ciągłe światło zielone po nawiązaniu połączenia MoCA.
    - Miga: Trwa transmisja danych
- **Diody LED Ethernet** :
    - Zielony: łącze 2500 Mb/s
    - Pomarańczowy: łącze 1000 Mb/s
    - Czerwony: łącze 10/100 Mb/s
    - Miga: Trwa transmisja danych

5. Instrukcje dotyczące konfiguracji

Podłączanie pierwszego adaptera

1. **Odłącz** kabel koncentryczny od telewizora lub dekodera.
2. **Podłącz** kabel koncentryczny do portu „TV” w adapterze MoCA.



3. **Podłącz** nowy kabel koncentryczny od gniazdka ściennego do portu „MoCA” w adapterze.



4. **Podłącz** jeden koniec kabla Ethernet do modemu/routera.

5. **Podłącz** drugi koniec do jednego z portów Ethernet w adapterze .



6. **Włącz** adapter przy użyciu dołączonego zasilacza.



Po zakończeniu, konfiguracja powinna wyglądać podobnie do rysunku poniżej:

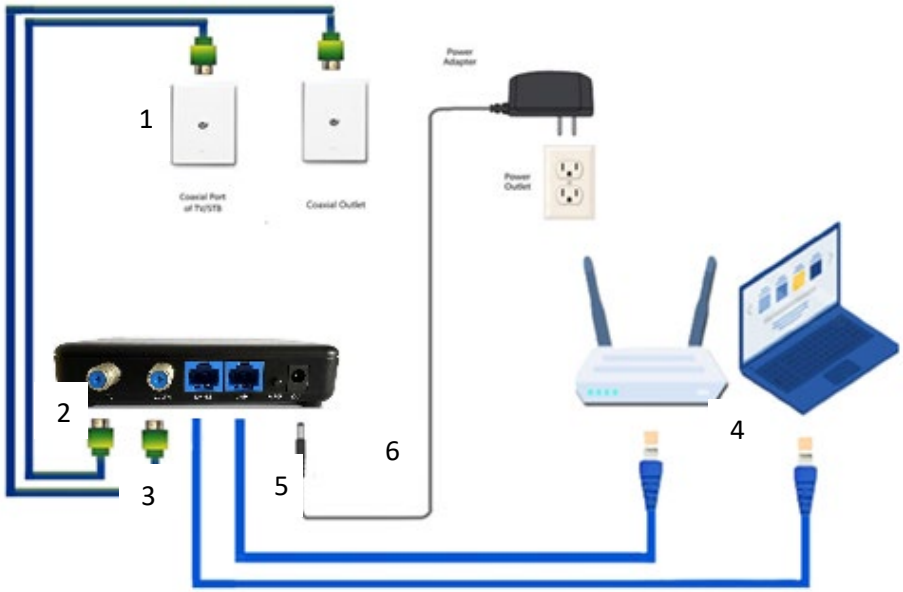

Twoja sieć domowa jest teraz rozszerzona za pośrednictwem infrastruktury koncentrycznej.

Podłączanie dodatkowych adapterów

1. **Znajdź** gniazdko koncentryczne w pobliżu żądanego miejsca.

2. **Odłącz** istniejący kabel koncentryczny od telewizora/dekodera (jeśli dotyczy).
3. **Podłącz** ten kabel do portu „TV” w adapterze.
4. **Podłącz** nowy kabel koncentryczny od gniazdka ściennego do portu „MoCA” w adapterze.
5. **Za pomocą** kabla Ethernet podłącz adapter do urządzenia (np. komputera, konsoli do gier lub punktu dostępowego).



6. **Podłącz** zasilacz i włącz urządzenie.
7. **Upewnij** się, że kontrolki Power, Ethernet i MoCA świecą ciągłym zielonym światłem.

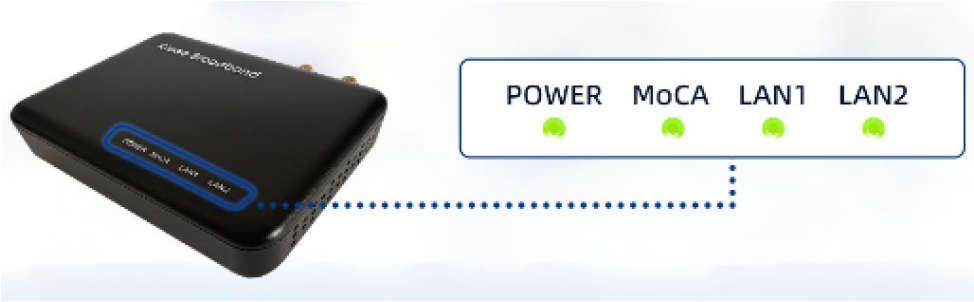

W razie potrzeby powtórz te kroki, aby dodać więcej adapterów.

6. Konfiguracja chroniona przez MoCA (MPS)

MPS ułatwia podłączanie urządzeń MoCA za pomocą wspólnego hasła.

1. Naciśnij **przycisk MPS** na dowolnym urządzeniu MoCA.
2. W ciągu **2 minut** naciśnij **przycisk MPS** na adapterze KB-M3-02E.

Dioda **LED MoCA** zacznie migać, a następnie zaświeci się światłem ciągłym.

7. Zarządzanie przez sieć

Każdy adapter ma wbudowany interfejs internetowy umożliwiający zaawansowaną konfigurację.

- **Domyślny adres IP** : 192.168.144.200
- **Logowanie** : admin
- **Hasło** : maxlinear

Aby uzyskać dostęp:

1. Ustaw adres IP swojego komputera na 192.168.144.x (gdzie x to liczba od 1 do 254, za wyjątkiem 200).
2. Podłącz komputer do adaptera poprzez Ethernet.
3. Otwórz przeglądarkę i wpisz http://192.168.144.200.
4. Dostosuj ustawienia, takie jak zakres częstotliwości, szybkość transmisji i konfiguracja IP.

8. Specyfikacje

Model Numer: KB-M3-02E
Porty Ethernet: 2 x 2.5G LAN
MoCA 2.5 Standard Port (Rozszerzone pasmo E : 400MHz~900MHz)
Port TV (**Zakres częstotliwości** - 950MHz~2300MHz)
Wskaźniki LED: Power, MoCA, LAN1, LAN2
Zasilanie: 12VDC, 1A
Certyfikaty: FCC, CE, IC

Środowiskowy

Temperatura otoczenia - 0ºC do 40ºC (32ºF do 104ºF)
Temperatura przechowywania-- 20ºC do 85ºC (-4ºF do 185ºF)
Wilgotność podczas pracy - 10% do 85% bez kondensacji
Wilgotność podczas przechowywania - 5% do 90% bez kondensacji
Uwaga: Specyfikacje mogą ulec zmianie bez uprzedzenia

9. Bezpieczeństwo i zgodność

- Przechowuj urządzenie w suchym miejscu, nie wystawiaj go na działanie wody ani wysokiej wilgotności.
- Nie zasłaniać otworów wentylacyjnych.
- Używaj wyłącznie dołączonego zasilacza.
- W przypadku instalacji kabli koncentrycznych należy zapewnić odpowiednie uziemienie zgodnie z przepisami ANSI/NFPA70.

Zgodność z przepisami

FCC (USA)

To urządzenie jest zgodne z częścią 15 przepisów FCC. Jego użytkowanie podlega następującym warunkom: (1) nie może powodować szkodliwych zakłóceń oraz (2) musi akceptować wszelkie odbierane zakłócenia.

CE (UE)

Ten produkt jest zgodny z dyrektywą EMC 2014/30/UE i dyrektywą RoHS 2011/65/UE, spełniając:

- EN 55032: EMC – Wymagania dotyczące emisji
- EN 55035: EMC – Wymagania dotyczące odporności

10. Gwarancja i wsparcie

Gwarancja

- **Sprzęt** : 1 rok ograniczonej gwarancji.
- **Aktualizacje oprogramowania** : 120 dni od daty zakupu.

Wsparcie techniczne

W celu rozwiązania problemów i uzyskania pomocy skontaktuj się z nami: **info@kiwee-broadband.com** .

Typowe problemy i rozwiązania

Dioda LED MoCA jest wyłączona :

- Sprawdź, czy adapter jest prawidłowo podłączony do gniazda koncentrycznego.
- Wypróbuj inne gniazdo koncentryczne.
- Sprawdź, czy sieć koncentryczna w Twoim domu jest prawidłowo podłączona.

Dekoder przestaje działać :

- Zamiast podłączać bezpośrednio, należy zastosować rozdzielacz koncentryczny.

Niekompatybilny z siecią telewizji kablowej /DOCSIS :

- Te adaptery współpracują z telewizją satelitarną; w celu uzyskania rozwiązań kompatybilnych z siecią telewizji kablowej/DOCSIS należy wybrać adapter KB- M3-02 .

Niezgodne z innymi urządzeniami MoCA pasma D:

- Te adaptery działają z urządzeniami MoCA pasma E. W przypadku urządzeń MoCA pasma D należy wybrać adapter KB-M3-02.

Przywracanie ustawień fabrycznych

Aby przywrócić ustawienia fabryczne urządzenia, naciśnij przycisk resetowania dostępny w KB-M3-02E przez 10 sekund.



Aby uzyskać dodatkową pomoc, odwiedź naszą stronę internetową lub napisz do nas na adres **info@kiwee-broadband.com** .

Dziękujemy za wybór Kiwee Broadband. Mamy nadzieję, że korzystanie z sieci będzie dla Państwa przyjemnością!