Cabo coaxial para Ethernet
Conversão Kit

KiweeBroadband

KB-M3-02E
Adaptador MoCA 2.5

Modelo nº KB-M3-02E

Guia do Utilizador

Índice

1. Introdução 1
2. Conteúdo da embalagem : 1
3. Requisitos 1
4. Características 2
5. Instruções de Configuração 2
   - *Conectando o Primeiro Adaptador* *2*
   - *Ligar Adaptadores Adicionais* *4*
6. Configuração protegida por MoCA (MPS) 6
7. Gestão Web 6
8. Especificações 7
9. Segurança e Conformidade *7*
10. Garantia e suporte *8*

1. Introdução

Obrigado por escolher o adaptador KB-M3-02E MoCA 2.5.

Este adaptador amplia sua rede doméstica através de cabos coaxiais existentes, fornecendo conectividade Ethernet de alta velocidade para qualquer cômodo com uma tomada coaxial. Ele garante uma conexão estável e de baixa latência – ideal para streaming, jogos online e outros aplicativos que exigem alta largura de banda. Esta variante opera na banda E（ estendida) e é compatível com SATV.

Este guia fornece instruções passo a passo para configuração e resolução de problemas.





2. Conteúdo da embalagem

- KB-M3-02E MoCA 2.5 Adaptador
- Cabo coaxial
- Adaptador de alimentação
- Guia Rápido de Início
- Cabo Ethernet

3. Requisitos

- Uma porta coaxial disponível
- Uma tomada elétrica próxima ao local de instalação.

4. Características

Duas portas Ethernet de 2,5G – Oferecem -conexões com fio ultrarrápidas e confiáveis para aplicações exigentes, como jogos, streaming e transferência de arquivos grandes.
Tecnologia MoCA 2.5 – Proporciona -rede coaxial de alta velocidade com taxa de transferência de até 2,5 Gbps, operando na Banda **E Estendida -(400–900 MHz)** para maior estabilidade e desempenho.
Passagem de TV – Porta de passagem - Garante serviço SATV/STB ininterrupto com total compatibilidade para sistemas SATV de 950 a 2300 MHz **.**
Indicadores LED :

- **LED de alimentação** : Verde fixo quando ligado.
- **LED MoCA** :
  - Verde fixo quando uma conexão MoCA é estabelecida.
  - Piscando: Transmissão de dados em andamento
- **LEDs Ethernet** :
  - Verde: link de 2500 Mbps
  - Laranja: link de 1000 Mbps
  - Vermelho: link de 10/100 Mbps
  - Piscando: Transmissão de dados em andamento

5. Instruções de Instalação

Conectando o Primeiro Adaptador

1. **Desconecte** o cabo coaxial da sua TV ou decodificador.
2. **Conecte** esse cabo coaxial à porta "TV" do adaptador MoCA.



3. **Conecte** um novo cabo coaxial da tomada de parede à porta "MoCA" do adaptador.



4. **Conecte** uma extremidade do cabo Ethernet ao seu modem/roteador.

5. **Conecte** a outra extremidade a uma das portas Ethernet do adaptador .



6. **Ligue** o adaptador utilizando o cabo de alimentação fornecido.



Quando estiver concluída, a configuração deve assemelhar-se à figura abaixo:

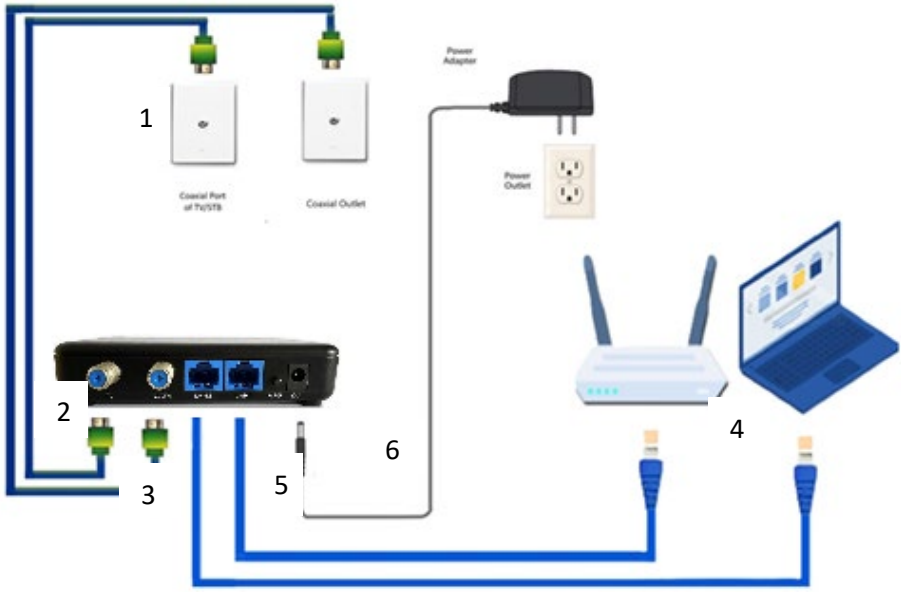

Sua rede doméstica agora está estendida pela infraestrutura coaxial.

Conectando adaptadores adicionais

1. **Localize** uma tomada coaxial próxima ao local desejado.
2. **Desconecte** qualquer cabo coaxial existente da TV/decodificador (se aplicável).
3. **Conecte** esse cabo à porta "TV" do adaptador.
4. **Conecte** um novo cabo coaxial da tomada de parede à porta "MoCA" do adaptador.
5. **Utilize** um cabo Ethernet para conectar o adaptador ao seu dispositivo (por exemplo, PC, console de jogos ou ponto de acesso).



6. **Conecte** o adaptador de energia e ligue o aparelho.
7. **Certifique** -se de que as luzes indicadoras de alimentação (Power), Ethernet e MoCA estejam verdes fixas.



Repita esses passos para adicionar mais adaptadores conforme necessário.

6. Configuração protegida por MoCA (MPS)

O MPS simplifica a conexão de dispositivos MoCA usando uma senha compartilhada.

1. Pressione o **botão MPS** em qualquer dispositivo MoCA existente.
2. Dentro de **2 minutos** , pressione o **botão MPS** no adaptador KB-M3-02E.

O **LED MoCA** piscará e ficará aceso continuamente quando o emparelhamento for bem-sucedido.

7. Gestão Web

Cada adaptador possui uma interface web integrada para configuração avançada.

- **Endereço IP padrão** : 192.168.144.200
- **Login** : admin
- **Senha** : maxlinear

Para acessar:

1. Configure o endereço IP do seu computador para 192.168.144.x (onde x é um número de 1 a 254, exceto 200).
2. Conecte seu PC ao adaptador via Ethernet.
3. Abra um navegador e digite http://192.168.144.200.
4. Ajuste configurações como faixa de frequência, taxa de transmissão e configuração de IP.

8. Especificações

Modelo Número: KB-M3-02E
Portas Ethernet : 2 x LAN de 2,5G
Porta MoCA 2.5 (Banda E estendida : 400MHz~900MHz)
Porta TV (Faixa de frequência 950MHz~2300MHz)
Indicadores LED: Potência , MoCA, LAN1, LAN2
Alimentação: 12 VCC, 1 A
Certificações: FCC, CE, IC

Ambiental

Ambiente temperatura - 0ºC para 40ºC (32ºF para 104ºF)
Armazenar temperatura -- 20ºC para 85ºC (-4ºF para 185ºF)
Operacional umidade - 10% para 85% sem condensação
Armazenar umidade - 5% para 90% sem condensação
Observação : Especificações são assunto mudar sem perceber

9. Segurança e Conformidade

- Mantenha o dispositivo seco; não o exponha à água ou a alta umidade.
- Não obstrua as aberturas de ventilação.
- Utilize apenas o adaptador de energia fornecido.
- Para instalações de cabos coaxiais, assegure-se de que o aterramento esteja de acordo com as normas ANSI/NFPA70.

Conformidade regulatória

FCC (EUA)

Este dispositivo está em conformidade com a Parte 15 das Regras da FCC. A operação está sujeita às seguintes condições: (1) não pode causar interferência prejudicial e (2) deve aceitar qualquer interferência recebida.

CE (UE)

Este produto está em conformidade com a Diretiva EMC 2014/30/UE e a Diretiva RoHS 2011/65/UE, atendendo aos seguintes requisitos:

- EN 55032: EMC – Requisitos de emissão
- EN 55035: EMC – Requisitos de imunidade

10. Garantia e suporte

Garantia

- **Hardware** : garantia limitada de 1 ano.
- **Atualizações de software** : 120 dias a partir da data da compra.

Suporte técnico

Para resolução de problemas e assistência, entre em contato com: **info@kiwee-broadband.com** .

Problemas comuns e soluções

O LED MoCA está desligado :

- Certifique-se de que o adaptador esteja conectado corretamente à saída coaxial.
- Experimente uma tomada coaxial diferente.
- Verifique se a rede coaxial da sua casa está conectada corretamente.

O decodificador parou de funcionar :

- Use um divisor coaxial em vez de conectar diretamente.

Incompatível com redes de TV a cabo/DOCSIS :

- Esses adaptadores funcionam com TV via satélite; escolha o modelo KB-M3-02 para soluções compatíveis com TV a cabo/rede DOCSIS.

Incompatível com outros dispositivos MoCA de banda D:

- Esses adaptadores funcionam com dispositivos MoCA de banda E; para soluções com dispositivos MoCA de banda D, escolha o modelo KB-M3-02.

Restauração de fábrica

Para restaurar o dispositivo às configurações de fábrica, pressione o botão de reinicialização localizado na parte inferior do KB-M3-02E por 10 segundos.



Para obter suporte adicional, visite nosso site ou envie um e-mail para **info@kiwee-broadband.com** .

Obrigado por escolher a Kiwee Broadband. Esperamos que você tenha uma experiência de conexão perfeita!